ASCENT

Kit Part No/No de pièce: H461SXC000

INTERIOR FOOTWELL ILLUMINATION
ÉCLAIRAGE DE L'ESPACE POUR LES PIEDS

© Lumen North America 2018

General Notes

- Read through the fitting instructions before installation of the accessory. Install the accessory following the fitting instructions. Failure to do so may cause damage to the vehicle or the accessory.
- Ensure all recyclable discarded vehicle accessory components and packaging are recycled following local recycle regulations.
- It is always recommend that this accessory is fitted by a qualified automotive technician.
- Safely store and protect any removed vehicle components.
- Ensure all bare metal surface are protected using automotive bare metal primer and touch-up paint, or suitable automotive rust inhibitor.
- Remove all metals swarf and dust from all vehicle surface if surface is used for accessory installation.

Remarques générales

- Veuillez lire toutes les directives d'installation avant de poser l'accessoire. Posez l'accessoire conformément aux instructions d'installation. Faute de quoi, des dommages pourraient survenir au véhicule ou à l'accessoire.
- Assurez-vous que les composants recyclables et l'emballage de l'accessoire sont recyclés conformément aux règles en vigueur.
- Il est fortement recommandé de confier l'installation de l'accessoire à un technicien qualifié.
- Les composants déposés doivent être entreposés de façon sécuritaire.
- Les surfaces métalliques nues doivent être protégées. Pour ce faire, appliquez un apprêt à peinture et de la peinture à retouche ou un inhibiteur pour la rouille.
- Enlevez les éclats métalliques et la saleté qui pourraient couvrir la surface de pose.

Safety Notes

- Check that all work practices comply with safety standards.
- Please wear appropriate clothing and use safety equipment.

Remarques de sécurité

- Vérifiez que les méthodes de travail sont conformes aux normes de sécurité.
- Portez des vêtements appropriés et utilisez de l'équipement de sécurité.

© Lumen North America 2018

Parts Supplied / Pièces fournies

1
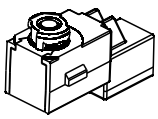
Light x2
Appareil d'éclairage x2

2

Harness x1
Faisceau x1

3
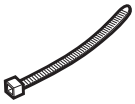
Cable Tie x7
Attaches x7

4
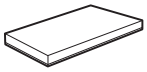
Foam Tape - Large x1
Ruban mousse - Large x1

5
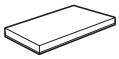
Foam Tape - Small x2
Ruban mousse - étroit x2

6
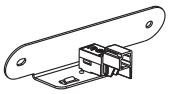
Bracket x1
Support x1

7

Flat Washer x2
Rondelle plate x2

8

CAP Nut x2
Écrou-capuchon x2

9

Lamp Adapter x1
Douille voleuse x2

Tools Required / Outils requis

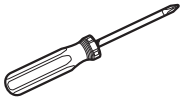
Phillips Head Screwdriver
Tournevis à pointe Phillips

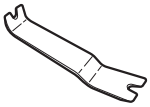
Trim Removal Tool
Outil de finition

10mm Socket
Douille de 10mm

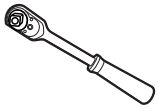
Ratchet
Clé à rochet

Torque Wrench
Clé dynamométrique

© Lumen North America 2018

Wiring outline / Schéma de câblage

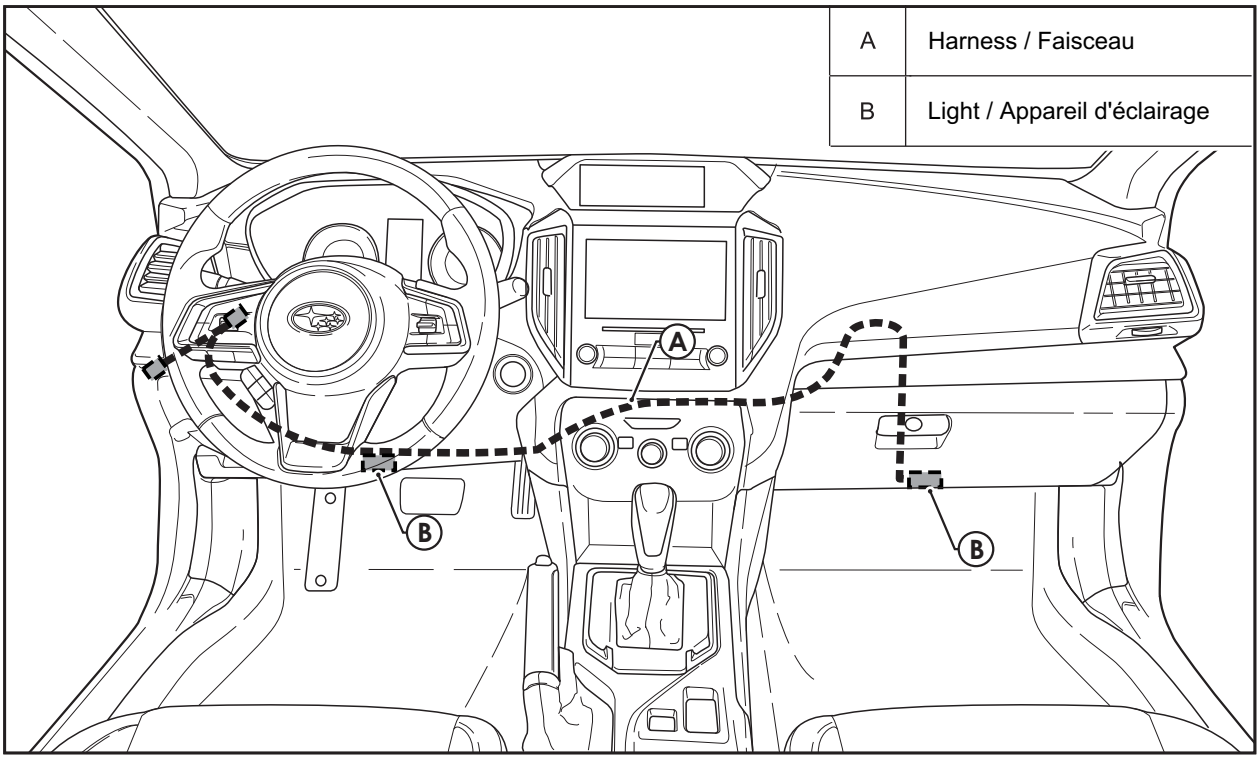

A	Harness / Faisceau
B	Light / Appareil d'éclairage

© Lumen North America 2018

Step 1 / Étape 1

- Move Seats to Rear most location.
- Déplacez le siège complètement vers l'arrière.

Step 2 / Étape 2

- Disconnect the negative battery terminal.
- Débranchez la borne négative de la batterie.

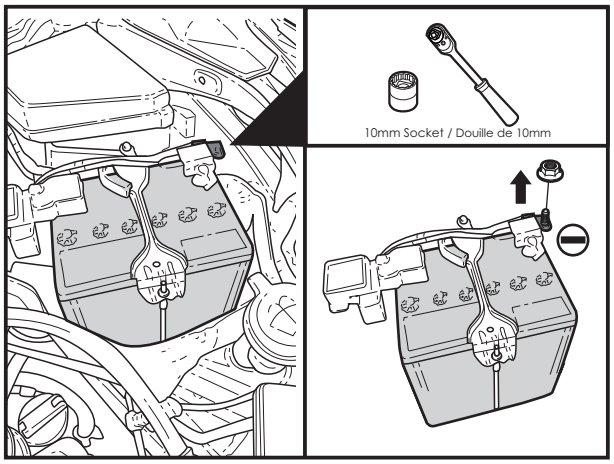

Step 3 / Étape 3

- Remove the RH Side Dash Cover ①.
- Detach the glovebox plunger ②.
- Remove the glovebox ③.
- Remove top trim panel ④.

- Retirez le protecteur du tableau de bord du côté droit ①.
- Détachez le plongeur de la boîte à gants ②.
- Retirez la boîte à gants ③.
- Déposez le panneau de garniture supérieur ④.

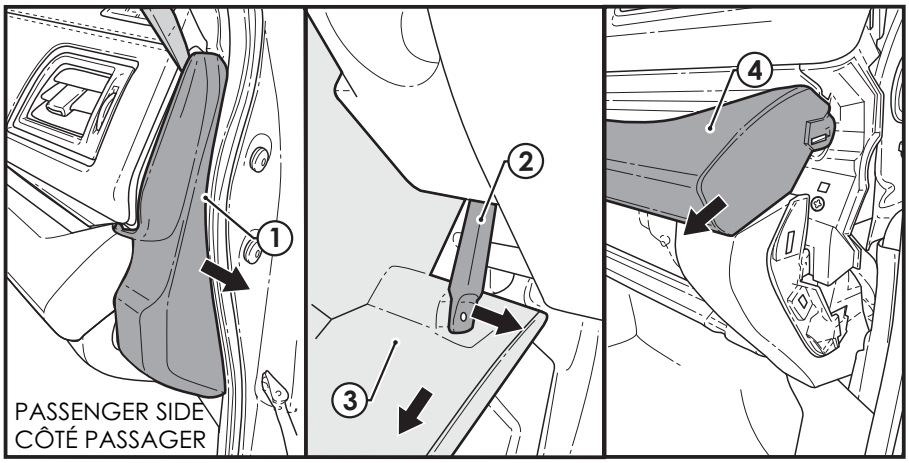

© Lumen North America 2018

Step 4 / Étape 4

- Remove lower trim panel ③ clips.
- Retirez les attaches du panneau de garniture inférieur ③.

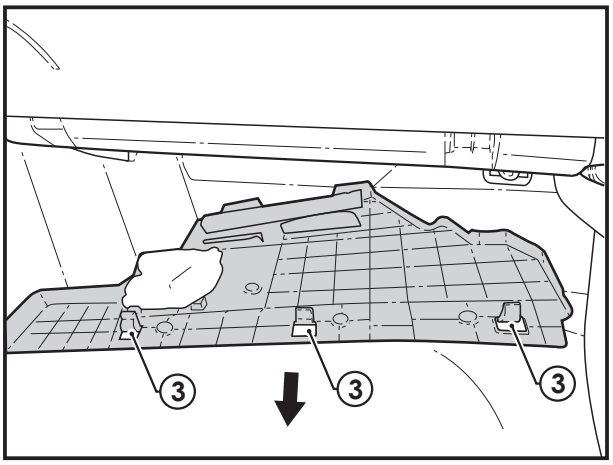

Step 5 / Étape 5

- Remove side sill (pull up)①.
- Remove clip ②.
- Remove kick panel ③.

- Retirez l'enjoliveur de seuil de porte latéral (tirez vers le haut)①.
- Enlevez l'agrafe ②.
- Enlevez le panneau ③ de seuil.

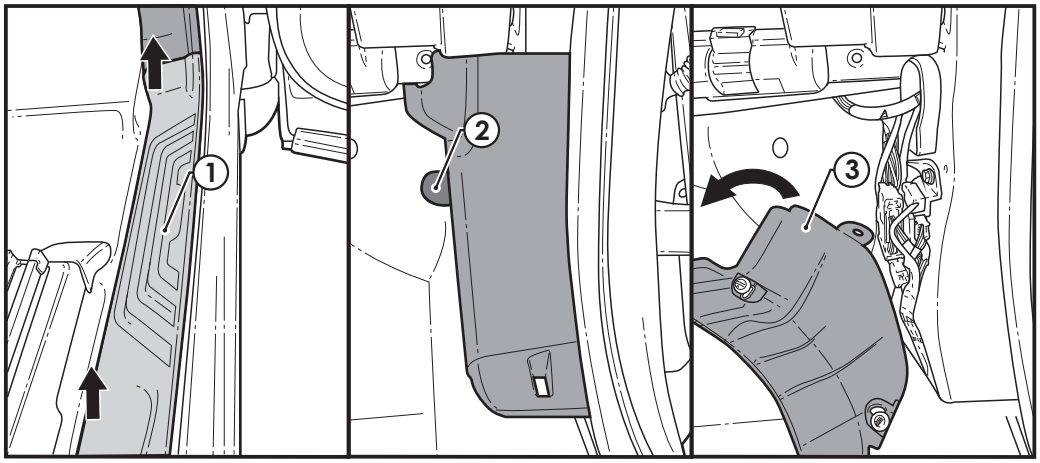

Step 6 / Étape 6

- Remove the six phillips head screws ①. and remove the glove box inner frame ②.
- Disconnect glovebox lamp harness.

- Retirez les six vis Phillips et retirez ① le support intérieur de la boîte à gants ②.
- Débranchez le faisceau de câblage de la lampe de la boîte à gants.

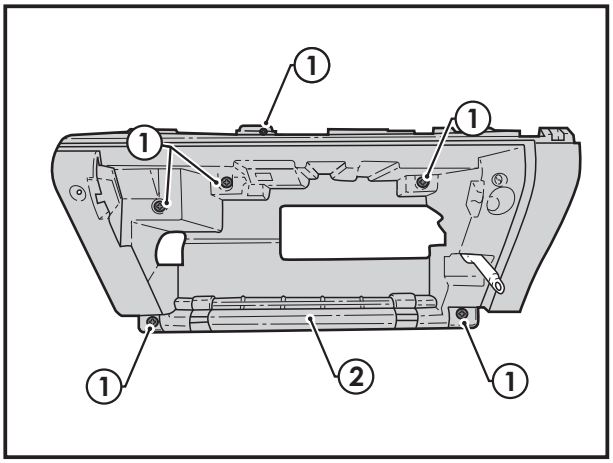

© Lumen North America 2018

Step 7 / Étape 7

- Remove the LH side dash cover ①.
- Remove screw bottom right location ②.
- Remove the LH lower dash cover ③ and unplug all switches.

- Retirez le protecteur du tableau de bord du côté gauche ①.
- Retirez la vis inférieure droite ②.
- Retirez le protecteur inférieur du tableau de bord du côté gauche et débranchez toutes les alimentations électriques du côté conducteur ③.

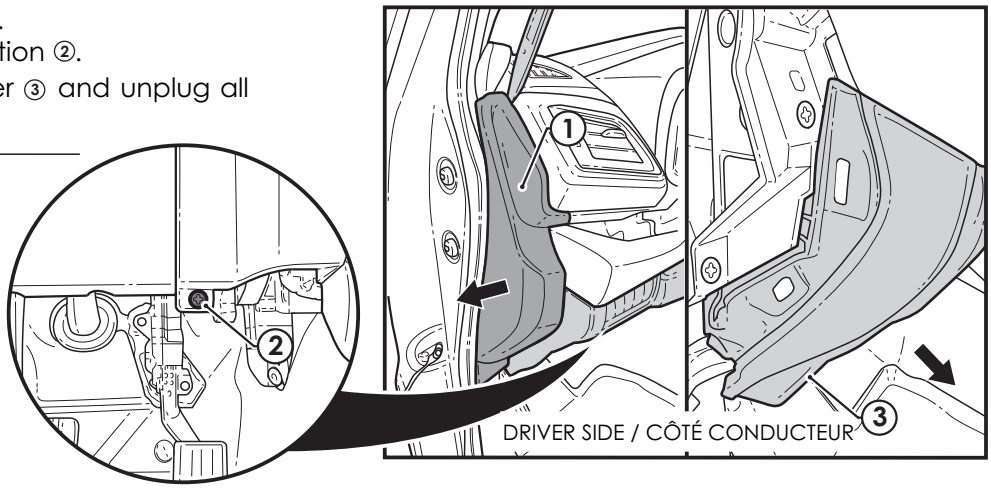

Step 8 / Étape 8

- Remove rubber boots ① from airbag mounting studs on LH (drivers side).

- Retirez les soufflets en caoutchouc ① des tiges de montage du coussin gonflable du côté gauche (côté conducteur).

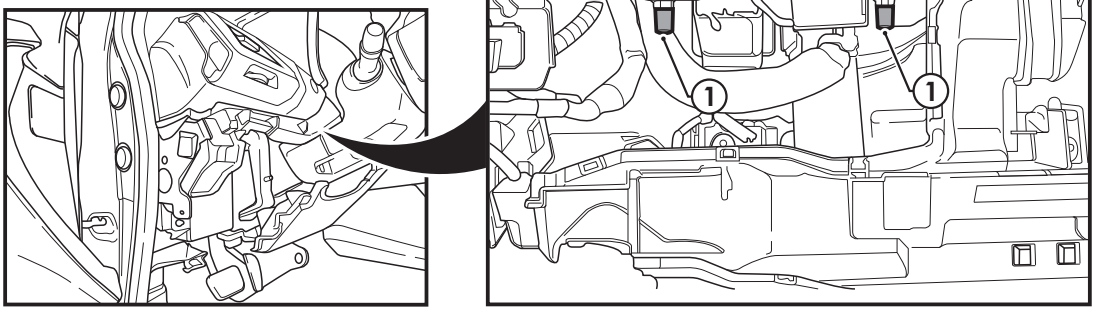

Step 9 / Étape 9

- Assemble the LED housing ① to the bracket ② (LH).
- Plug in the short side of the harness ③ to the LED ①.

- Montez le boîtier à DEL ① sur le support ② (côté gauche).
- Branchez le côté court du faisceau ③ au boîtier à DEL ①.

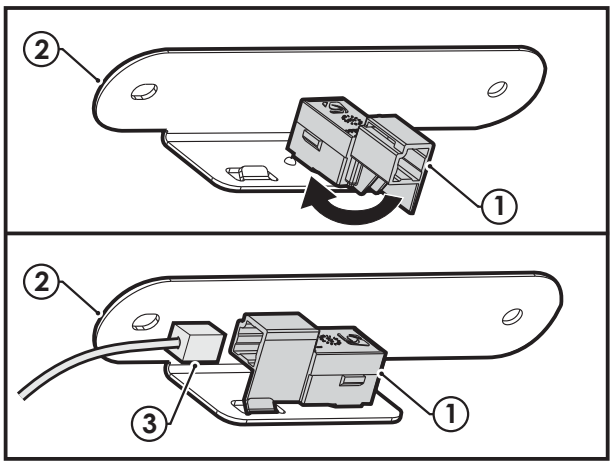

© Lumen North America 2018

Step 10 / Étape 10

- Attach bracket ① to LH knee airbag mounting studs using flat washers ② and 8mm cap nuts ③ (Torque is 7 ± 1Nm, 61 ± 8 inlbs).

- Fixez le support ① sur les tiges de montage du coussin gonflable pour genoux du côté gauche au moyen de rondelles plates ② et d'un écrou-capuchon ③ de 8 mm (serrage : 7 ± 1 Nm, 61 ± 8 po-lb).

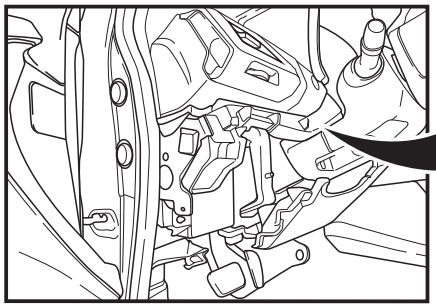

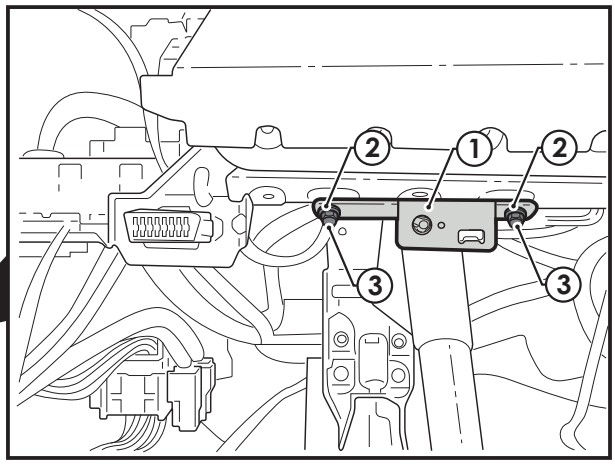

Step 11 / Étape 11

- Secure the harness ① on the LH side with the three wire ties ② to factory ignition harness at the white tape ③ marks of the illumination harness as shown.

- Utilisez trois attaches autobloquantes pour fixer le faisceau ① du côté gauche ② au faisceau d'allumage d'origine aux emplacements marqués d'un ruban blanc ③ le long du faisceau d'éclairage, comme illustré.

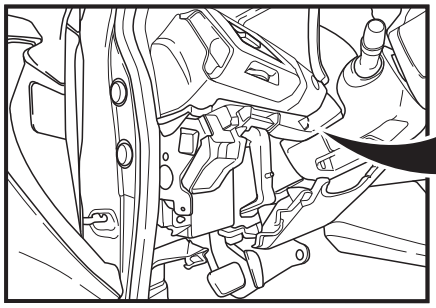

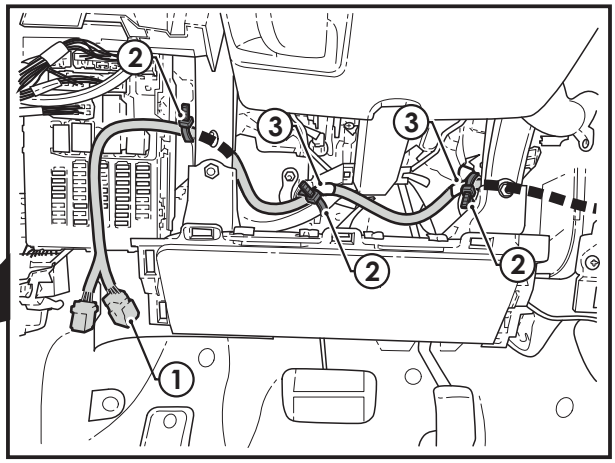

Step 12 / Étape 12

- Continue routing the harness ① through the center console.

- Continuez d'acheminer le faisceau ① à travers la console centrale.

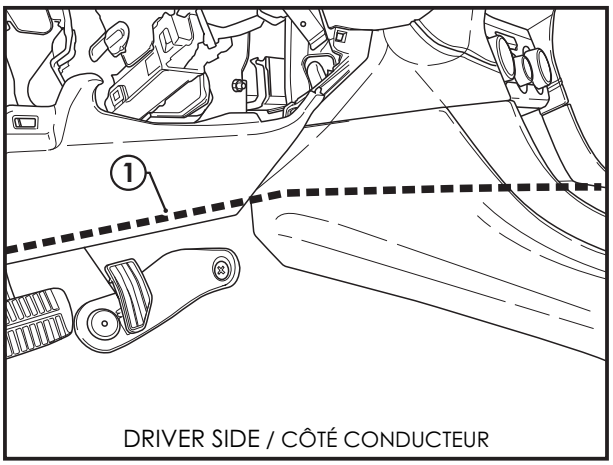

© Lumen North America 2018

Step 13 / Étape 13

- Secure harness ① on RH side with four wire ties ② to various tie points at the white ③ and ④ green tape marks of the illumination Harness.

- À l'aide des quatre attaches autobloquantes, ① fixez le faisceau ② du côté droit aux emplacements marqués d'un ruban blanc ③ et vert ④ le long du faisceau d'éclairage.

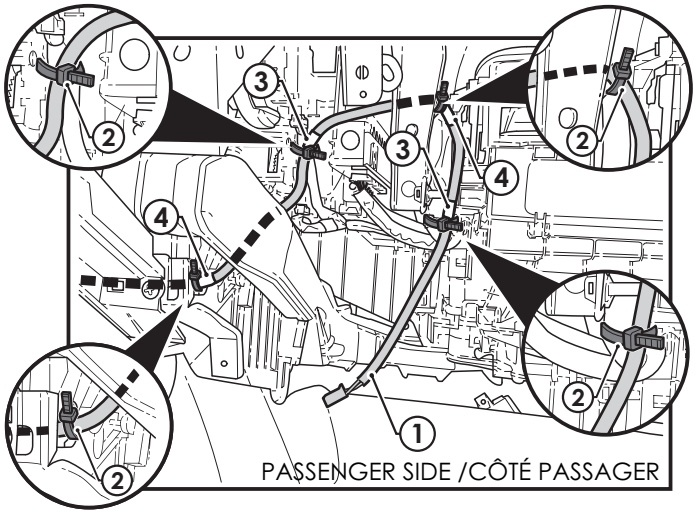

Step 14 / Étape 14

- Reconnect glove box light.
- Replace the glove box inner frame ① and secure using the six previously removed phillips head screws ②.

- Rebranchez l'éclairage de la boîte à gants.
- Replacez le support ① intérieur de la boîte à gants, puis fixez-le à l'aide des six vis Phillips précédemment retirées.

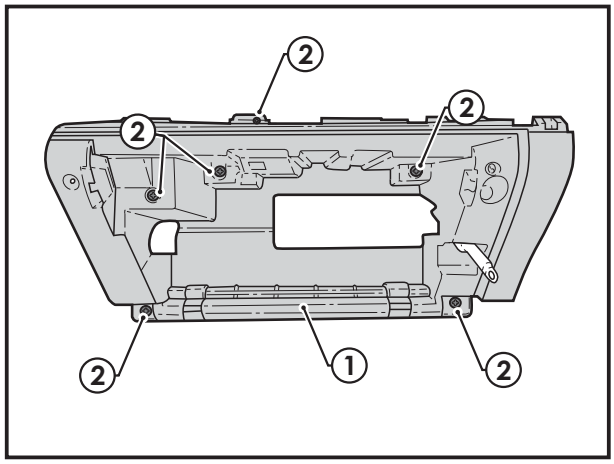

Step 15 / Étape 15

- Attach lamp hole adapter ① to lamp ②.

- Fixez la douille voleuse ① à la lampe ②.

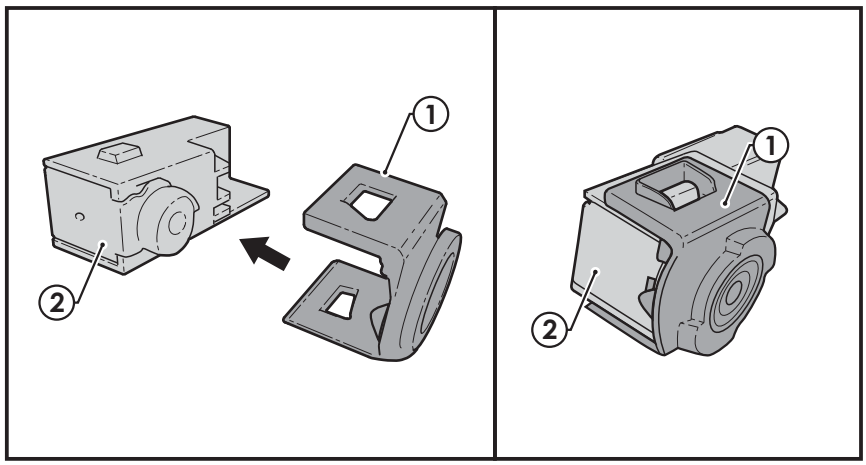

© Lumen North America 2018

Step 16 / Étape 16

- Plug in long side of harness ① to LED②.
- Mount LED into lower trim panel hole
- Rotate LED into final locked position.
- Re-install lower trim panel.

- Branchez le côté long du faisceau① au boîtier à DEL②.
- Montez le boîtier à DEL dans l'orifice du panneau de garniture inférieur.
- Tournez le boîtier à DEL à sa position de verrouillage finale.
- Réinstallez le panneau de garniture inférieur.

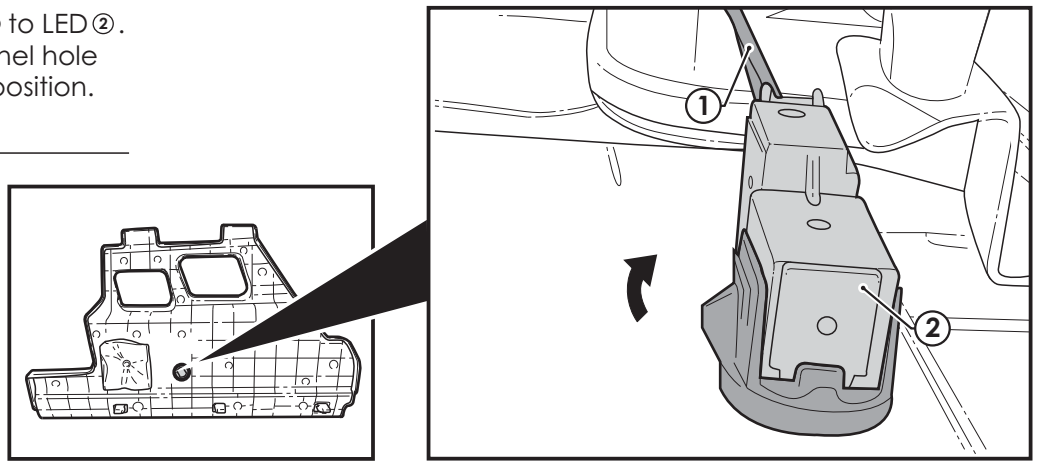

Step 17 / Étape 17

- Replace kick panel①.
- Replace clip②.
- Replace side sill③.

- Replacez le panneau de seuil①.
- Replacez l'attache②.
- Replacez l'enjoliveur de seuil de porte latéral③.

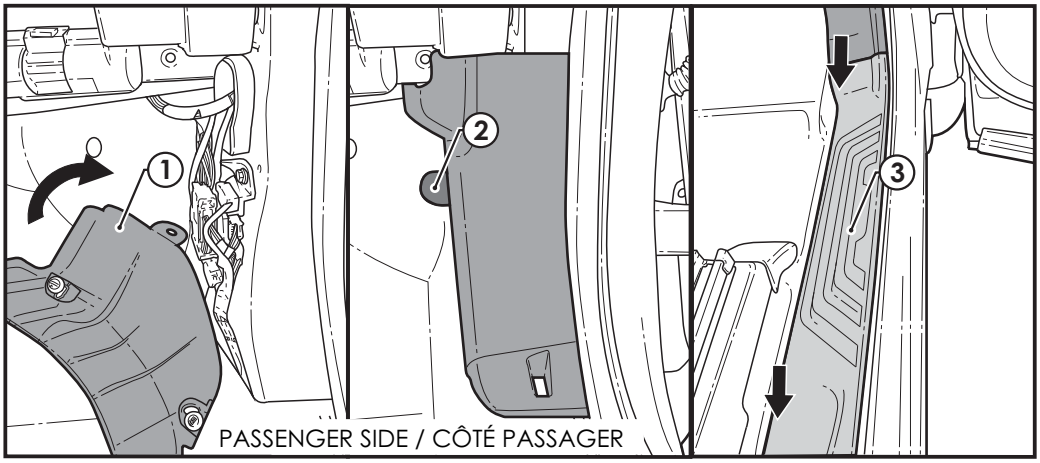

Step 18 / Étape 18

- Replace top trim panel①.
- Replace the glovebox plunger.
- Replace the glove box②.
- Replace the RH side dash cover③.

- Replacez le panneau de garniture supérieur①.
- Replacez le plongeur de la boîte à gants.
- Replacez la boîte à gants②.
- Replacez le protecteur du tableau de bord du côté droit③.

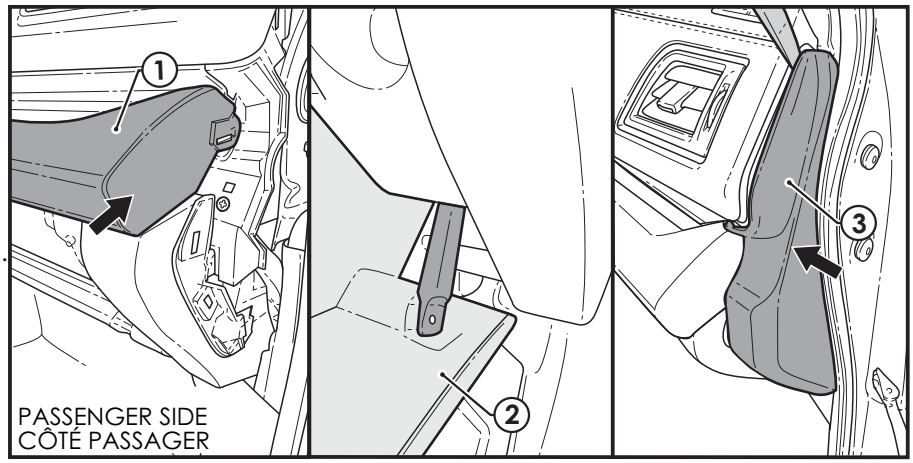

© Lumen North America 2018

Step 19 / Étape 19

- Connect power plug① to factory Illumination Control harness②.
- Wrap the connectors in the large foam③.
- Wrap factory Illumination Control harness ② in the small foam④.

- Branchez la fiche① d'alimentation au faisceau② de contrôle d'éclairage d'origine.
- Recouvrez les connecteurs avec le grand ruban mousse③.
- Recouvrez le faisceau ② de contrôle d'éclairage d'origine avec le petit ruban mousse④.

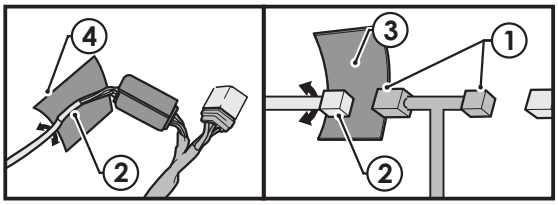

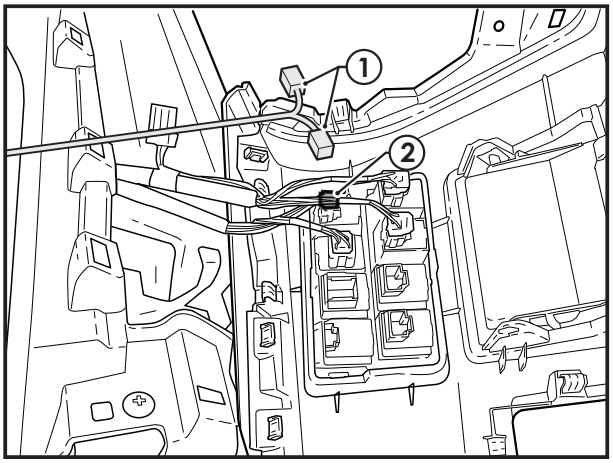

Step 20 / Étape 20

- Reconnect switches.
- Reinstall the LH Lower Dash Cover①.
- Reinstall screw ② bottom right location.
- Reinstall LH Side DashCover ③.

- Rebranchez les alimentations électriques.
- Réinstallez le protecteur inférieur du tableau de bord du côté gauche①.
- Réinstallez la vis inférieure droite②.
- Réinstallez le protecteur du tableau de bord du côté gauche③.

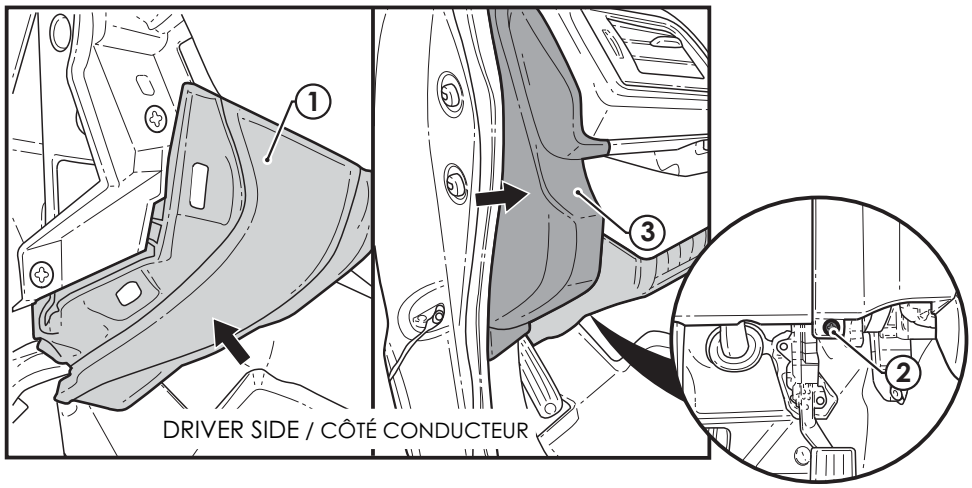

Step 21 / Étape 21

- Reconnect the negative battery terminal (Torque is 7.5 Nm, 66.38inlbs).
- Test Footwell Illumination in a dark area by turning the park lamps on and checking both footwells for correct illumination.

- Rebranchez le câble négatif de la batterie (serrage : 7,5 Nm, 66,38 po-lb).
- Testez l'éclairage de l'espace pour les pieds de la manière suivante : alors que l'habitacle est sombre, allumez les feux de stationnement et vérifiez que les deux espaces pour les pieds sont correctement éclairés.

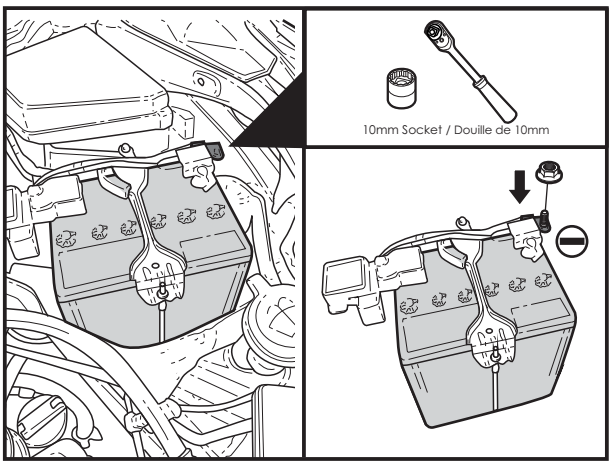

© Lumen North America 2018

Wiring Diagram / Schéma de câblage

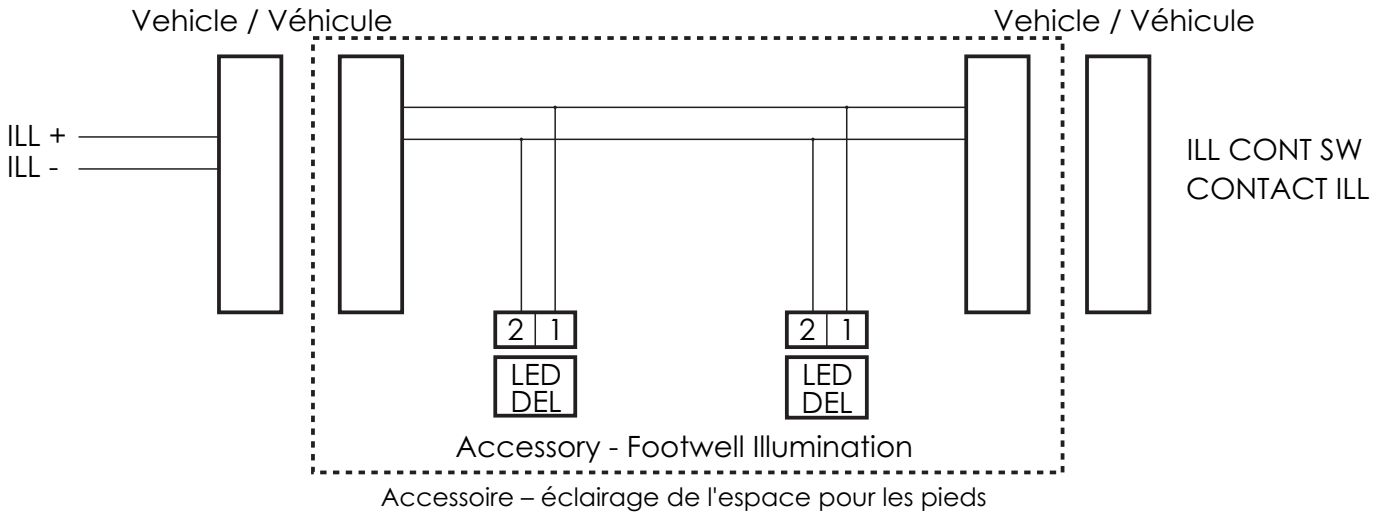

E. & O.E. This document is copyright and must not be used except as permitted below or under the Copyright Act 1968. You may reproduce and publish this document in whole or in part for your or your organisation's own personal or internal compliance, educational or non-commercial purposes. You must not alter or amend this document in any way. You must not reproduce or publish this document for commercial gain without the prior written consent of the copyright owner.

Sauf erreurs ou omissions, le présent document est protégé par le droit d'auteur et ne peut donc être utilisé que dans l'un desbuts présentés ci-dessous ou en vertu de la loi sur le droit d'auteur de 1968 (Copyright Act 1968). Vous pouvez reproduire ou publier le présent document, entièrement ou en partie, aux fins de conformité personnelle; de conformité à l'interne dans le cas d'une organisation; éducatives; et non commerciales.Ne pas altérer ou modifier, de quelconque façon que ce soit. Ne pas reproduire ou publier à des fins commerciales sans le consentement écrit préalable du titulaire du droit d'auteur.

© Lumen North America 2018