SUBARU

INSTALLATION INSTRUCTIONS

PART NUMBER: F541SSG001

DESCRIPTION: MOONROOF AIR DEFLECTOR

VEHICLE DESCRIPTION: SUBARU FORESTER

A 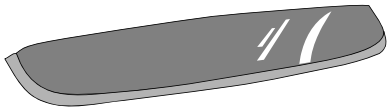 1x	**B** 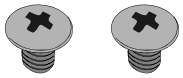 2x	**C** 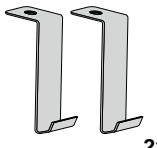 2x	**D** 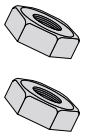 2x	
E 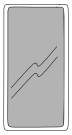 2x	**F** 1x	**G** 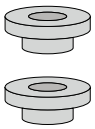 2x	**H** 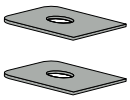 2x	

Tools Required

Phillips head screwdriver

NO POWER TOOLS

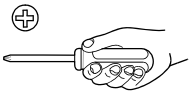

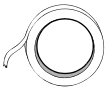

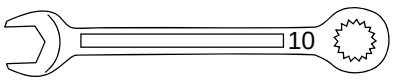

Meaning of Characters:

:Remove

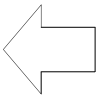

:Install

:Disconnect

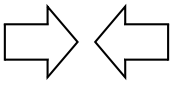

:Connect

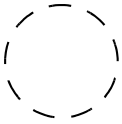

:Location of Clips or Screws

T **:Tightening Torque**

:Loosen

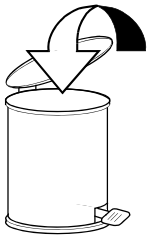

:Discard

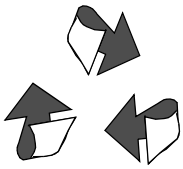

:Re - use

IMPORTANT NOTES

- DO NOT USE SOLVENT BASED CLEANERS ON MOONROOF AIR DEFLECTOR.
- DO NOT USE LOCTITE ON DEFLECTOR ATTACHING SCREWS.
- USE SOAP AND WATER ONLY TO CLEAN MOONROOF AIR DEFLECTOR.

The moonroof air deflector is designed to reduce wind noise when the moonroof is in the opened position. However, in some cases wind noise may be slightly louder with the moonroof in the tilt or closed position.

1.

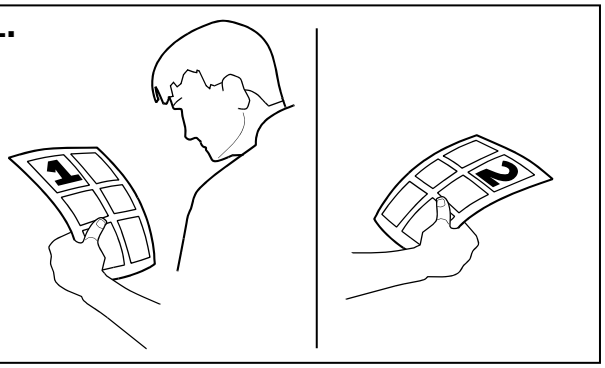

2.

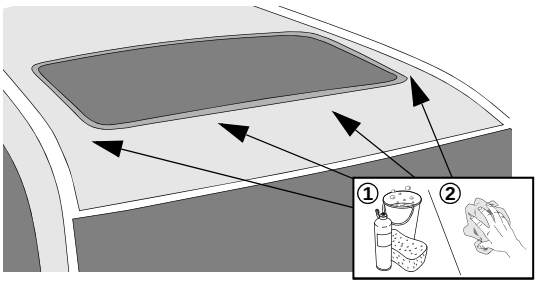

Clean areas shown with soap and water.

3.

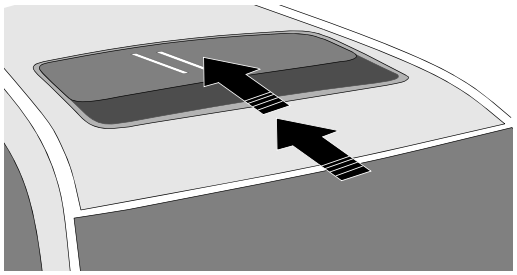

Open moon roof.

4.

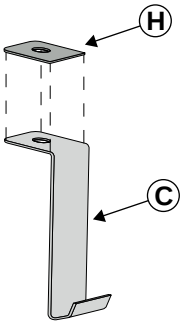

Peel backing off foam pad (H) and attach to metal clips (C).

5.

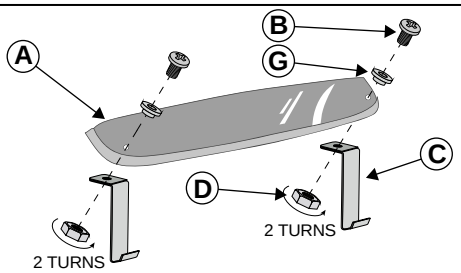

Secure the clips (C) onto the Deflector (A) with the screws (B) and washers (G) provided. Sequence is: screw (B), washer (G), Blade(A), clip (C) and nut (D).

6.

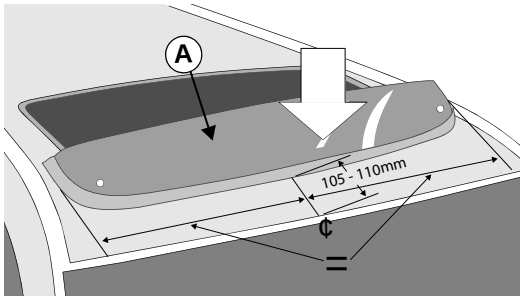

Center Moonroof Air Deflector on roof, and 105 - 110mm from the windscreen trailing edge.

7.

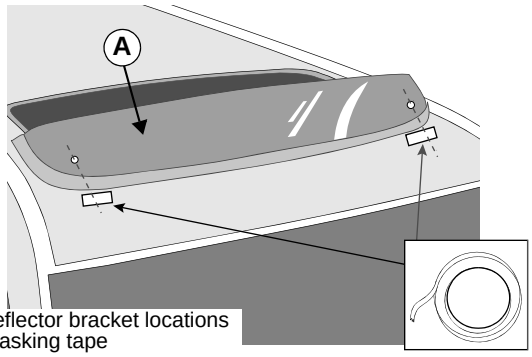

Mark Deflector bracket locations using masking tape

8.

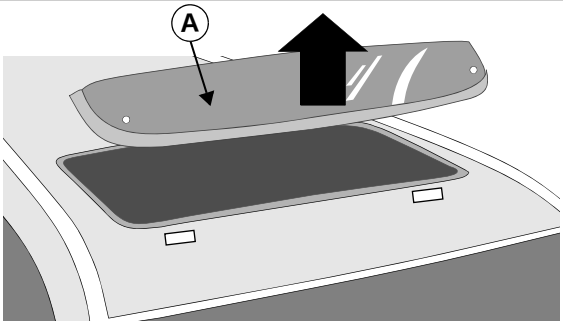

Remove Deflector.

9.

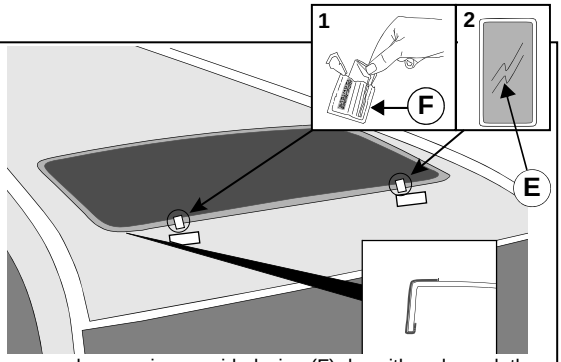

Clean areas shown using provided wipe (F) dry with a clean cloth then install tape (E) to clean areas.

10.

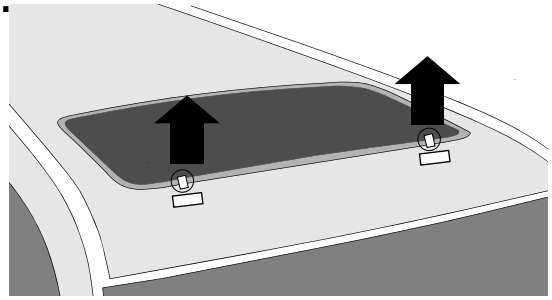

Remove masking tape.

11.

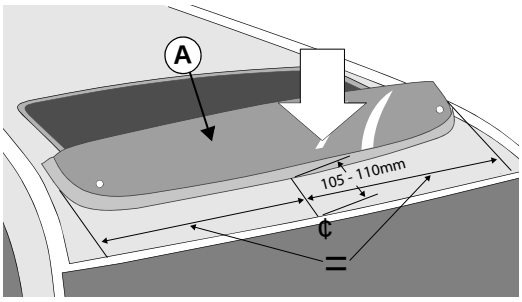

Center Moonroof Air Deflector on roof, and 105 - 110mm from the windscreen trailing edge.

12.

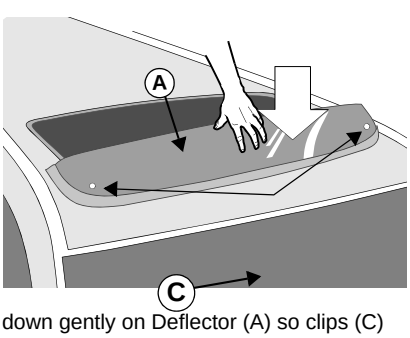

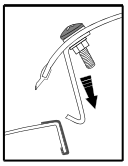

Push down gently on Deflector (A) so clips (C) hook under Moonroof sheet metal flange.

13.

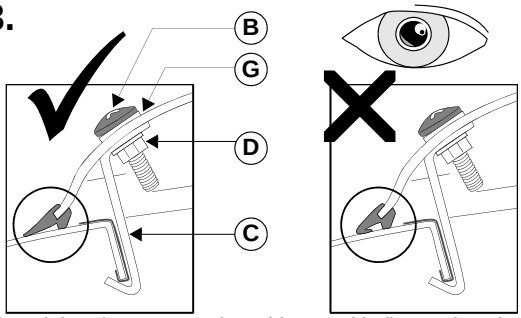

Before tightening, ensure the rubber seal is flat against the roof and not curling under itself.

14.

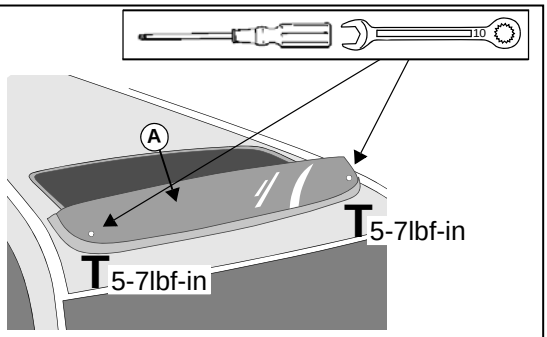

Tighten screws and nuts to secure Deflector to roof.

15.

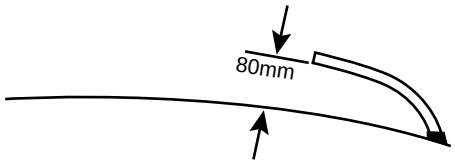

Moonroof Air Deflector should not exceed 80mm above moon roof glass at center. If moon roof Deflector is more than 80mm check for improper installation and ensure screws and nuts are tightened securely.

DO NOT USE solvent based cleaners on Moonroof Air Deflector.

USE soap and water only to clean Moonroof Air Deflector.

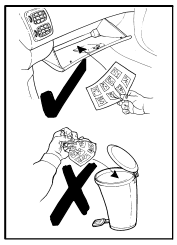

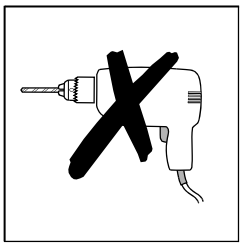

SUBARU *INSTRUCTIONS D'INSTALLATION*	NUMÉRO DE PIÈCE : F541SSG001 DESCRIPTION : DÉFLECTEUR D'AIR DE TOIT OUVRANT DESCRIPTION DU VÉHICULE : SUBARU FORESTER

A 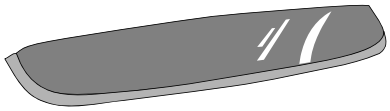 1x	**B** 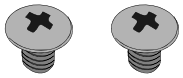 2x	**C** 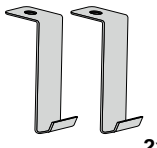 2x	**D** 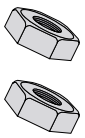 2x		
E 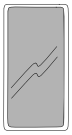 2x	**F** 1x	**G** 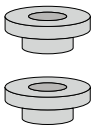 2x	**H** 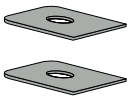 2x		

Outils requis

Tournevis Phillips

AUCUN OUTIL ÉLECTRIQUE

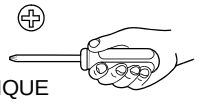

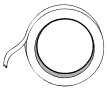

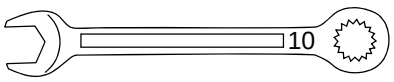

Signification des symboles :

: Enlever

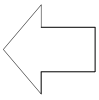 **: Poser**

: Déconnecter

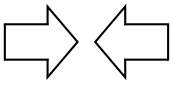 **: Connecter**

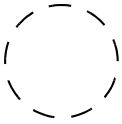 **: Emplacement des attaches ou vis**

T **: Couple de serrage**

: Desserrer

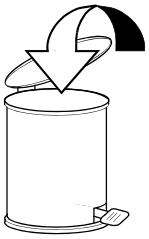 **: Jeter**

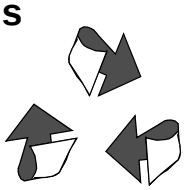 **: Réutiliser**

REMARQUES IMPORTANTES
- **N'UTILISEZ PAS DE NETTOYANT À SOLVANT SUR LE DÉFLECTEUR D'AIR DU TOIT OUVRANT.**
- **N'UTILISEZ PAS DE FREIN FILETS (LOCTITE) SUR LES VIS DU DÉFLECTEUR D'AIR.**
- **UTILISEZ UNIQUEMENT DU SAVON ET DE L'EAU POUR NETTOYER LE DÉFLECTEUR D'AIR.**

Le déflecteur d'air est conçu pour réduire le bruit de vent quand le toit ouvrant est en position ouverte. Toutefois, dans certains cas, le bruit peut être un peu plus fort si le toit est ouvert en inclinaison ou s'il est fermé.

1.

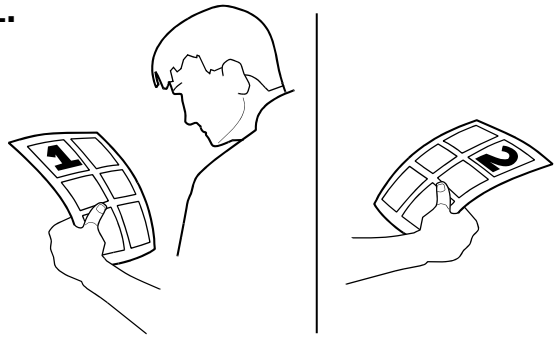

2.

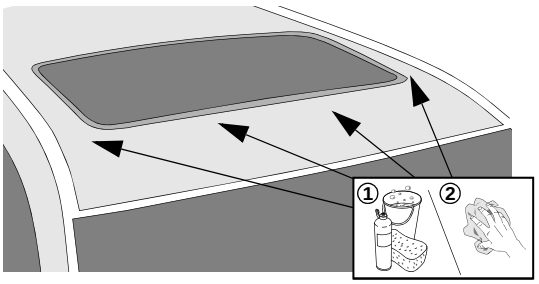

Nettoyez les surfaces indiquées au savon et à l'eau.

3.

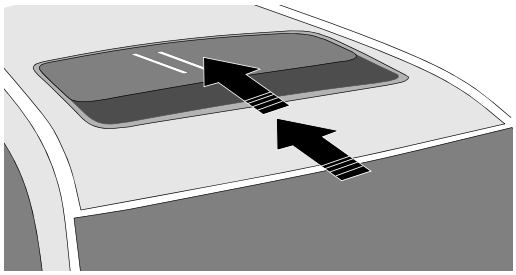

Ouvrez le toit ouvrant.

4.

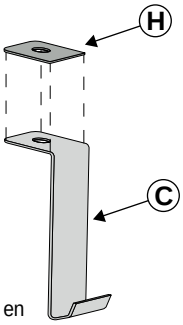

Décollez l'endos du coussinet en caoutchouc (H) et apposez ce dernier sur les attaches métalliques (C).

5.

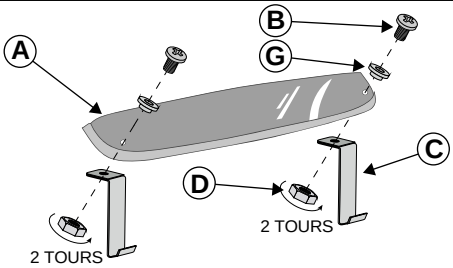

Fixez les attaches (C) sur le déflecteur (A) avec les vis (B) et les rondelles (G) fournies. L'ordre de pose est : vis (B), rondelle (G), déflecteur (A), attache (C) et écrou (D).

6.

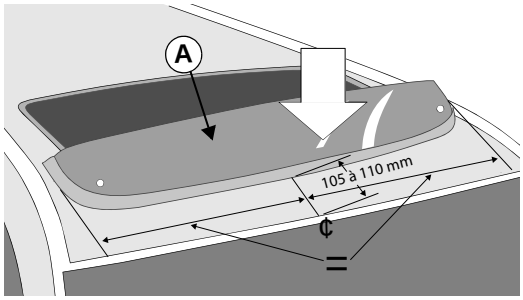

Centrez le déflecteur d'air du toit ouvrant sur le toit et à 105 à 110 mm du bord de fuit du pare-brise.

7.

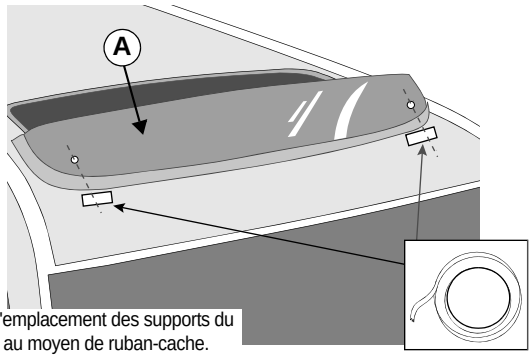

Marquez l'emplacement des supports du déflecteur au moyen de ruban-cache.

8.

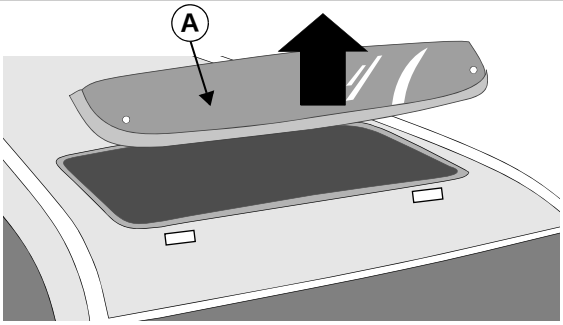

Enlevez le déflecteur.

9.

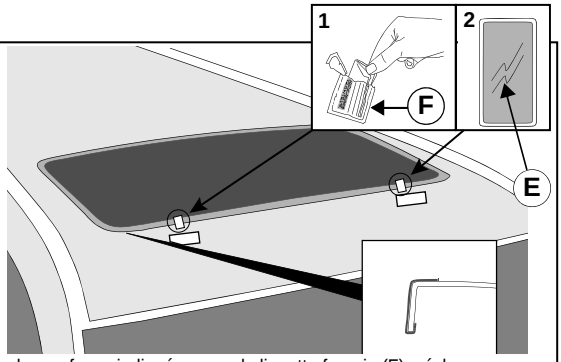

Utilisez les surfaces indiquées avec la lingette fournie (F), séchez avec un linge propre puis collez le ruban-cache (E) sur la zone nettoyée.

10.

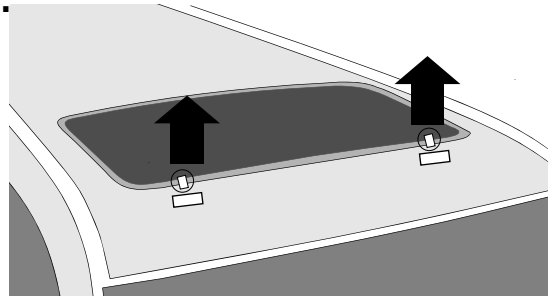

Enlevez le ruban-cache.

11.

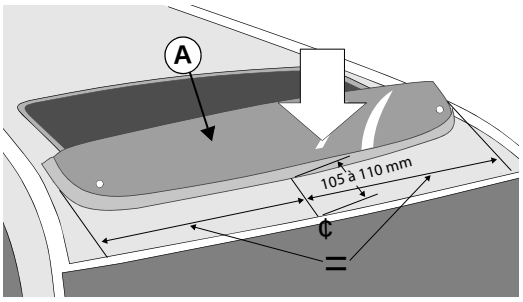

Centrez le déflecteur d'air du toit ouvrant sur le toit et à 105 à 110 mm du bord de fuit du pare-brise.

12.

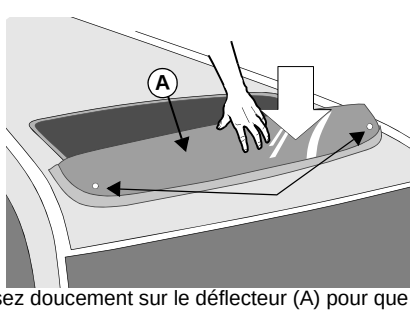

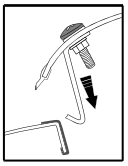

Pressez doucement sur le déflecteur (A) pour que les attaches (C) s'accrochent sous le rebord de la tôle du toit ouvrant.

13.

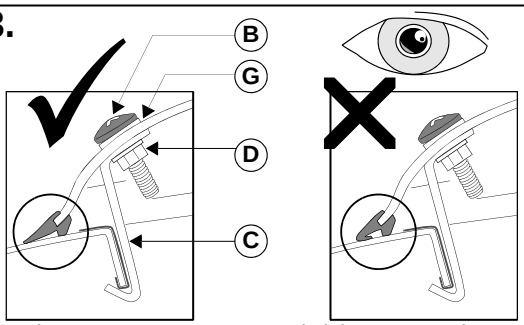

Avant de serrer, assurez-vous que le joint en caoutchouc est bien à plat contre le toit et non tordu sur lui-même.

14.

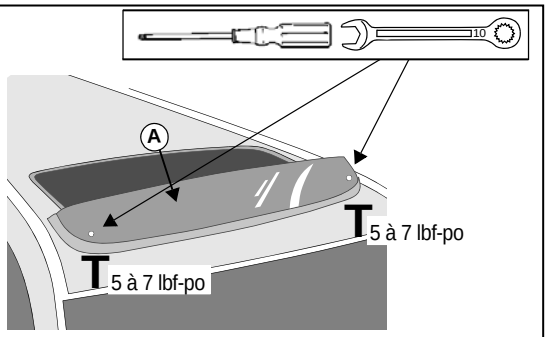

Serrez les vis et les écrous de montage du déflecteur au toit.

15.

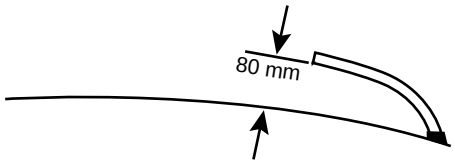

Le déflecteur d'air ne doit pas dépasser plus de 80 mm au-dessus de la vitre du toit ouvrant au point milieu. Si le déflecteur dépasse de plus de 80 mm, vérifiez s'il est bien monté et si les vis et les écrous sont solidement serrés.
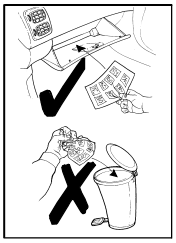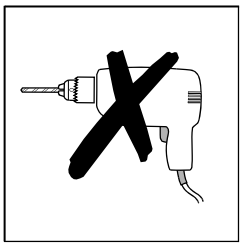
N'UTILISEZ PAS de nettoyant à solvant sur le déflecteur d'air du toit ouvrant. UTILISEZ uniquement du savon et de l'eau pour nettoyer le déflecteur d'air.