SUBARU

LEGACY

DÉFLECTEUR DE GLACE LATÉRALE

INSTRUCTIONS D'INSTALLATION

NUMÉRO DE PIÈCE: F001SAN010

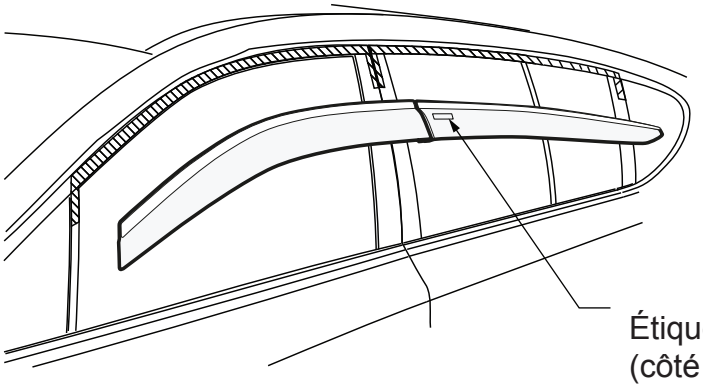

Veuillez retirer cette étiquette de mise en garde pour le marché canadien.

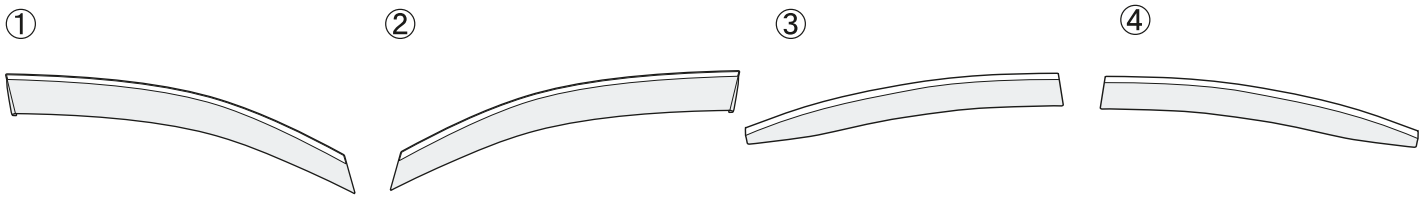

Gants

Chiffon

Alcool isopropylique

Séchoir à cheveux ou pistolet thermique

MISE EN GARDE

Les déflecteurs de glaces latérales peuvent ne pas être légaux dans certains États.
Veuillez vérifier la législation de votre État.
Décollez le ruban protecteur de la moulure en acier inoxydable des déflecteurs de glaces latérales avant l'installation.

N'utilisez jamais d'essence, de diluant, d'acide, d'alcali ou d'autre solvant organique.

SWG279

1 Abaissez, en tirant par le milieu, le joint d'étanchéité de la glissière de guidage de chaque glace.

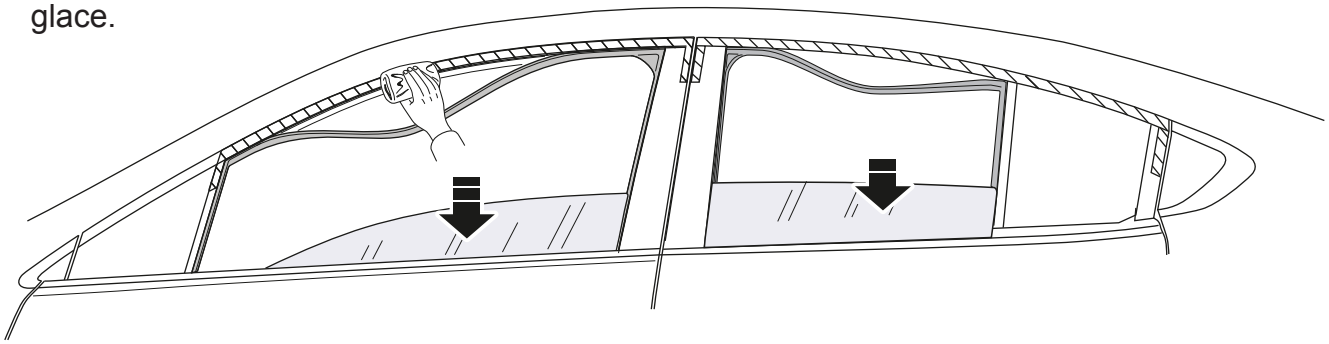

2

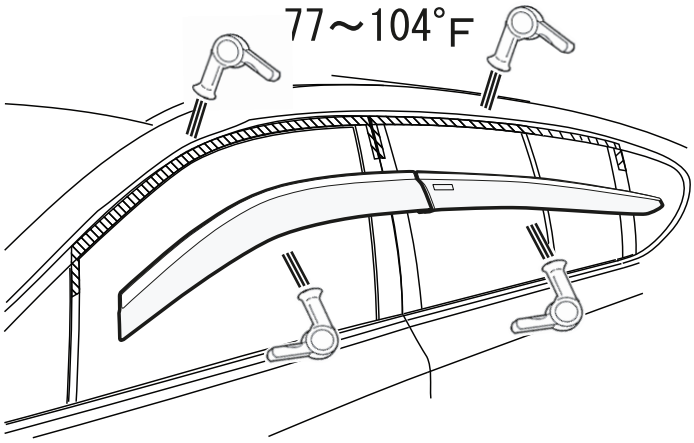

3 Retirez et jetez les capuchons des attaches en plastique des déflecteurs de glace avant et arrière.

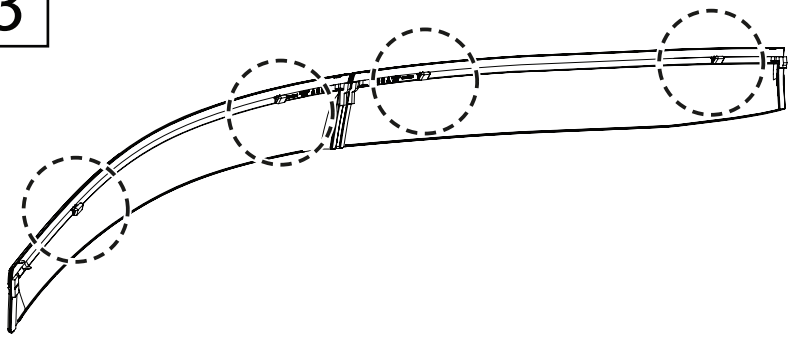

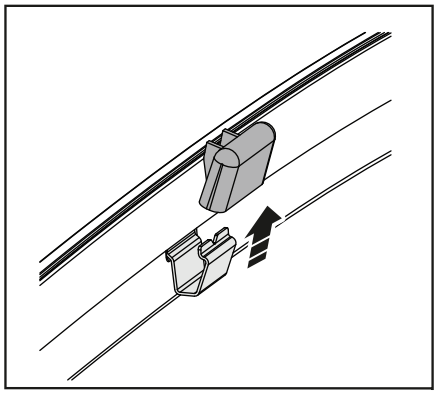

4 Tirez sur l'endos du ruban sur environ 25 mm (1 po), comme sur l'illustration.

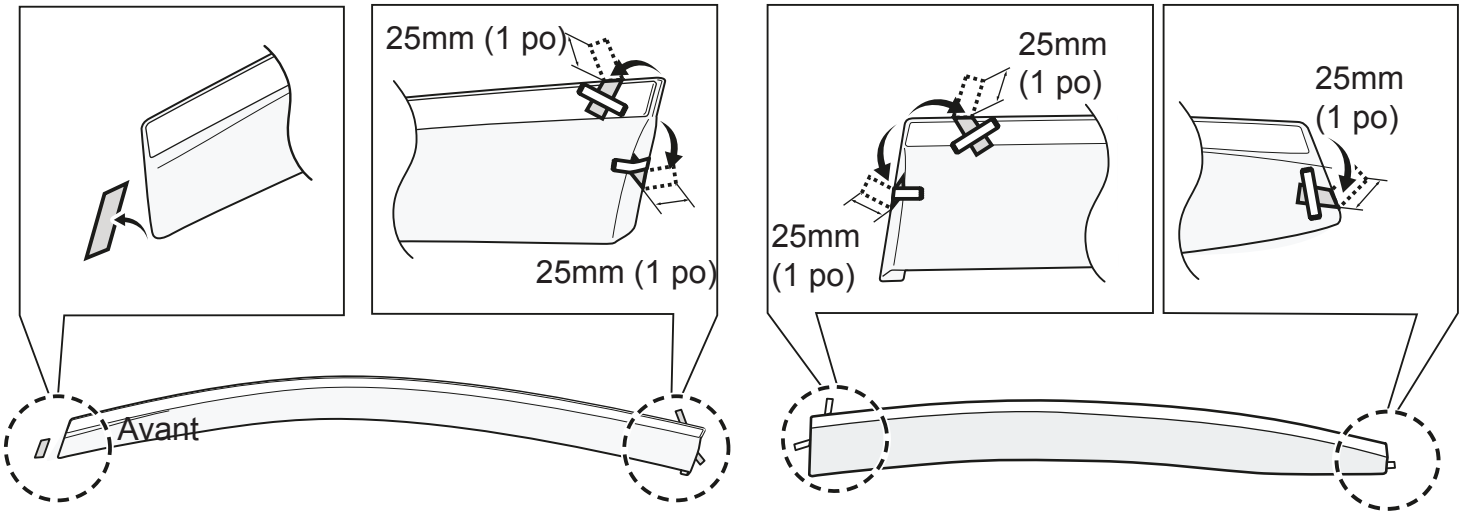

5

Assurez-vous du bon alignement du déflecteur de glace latérale avec la porte avant.

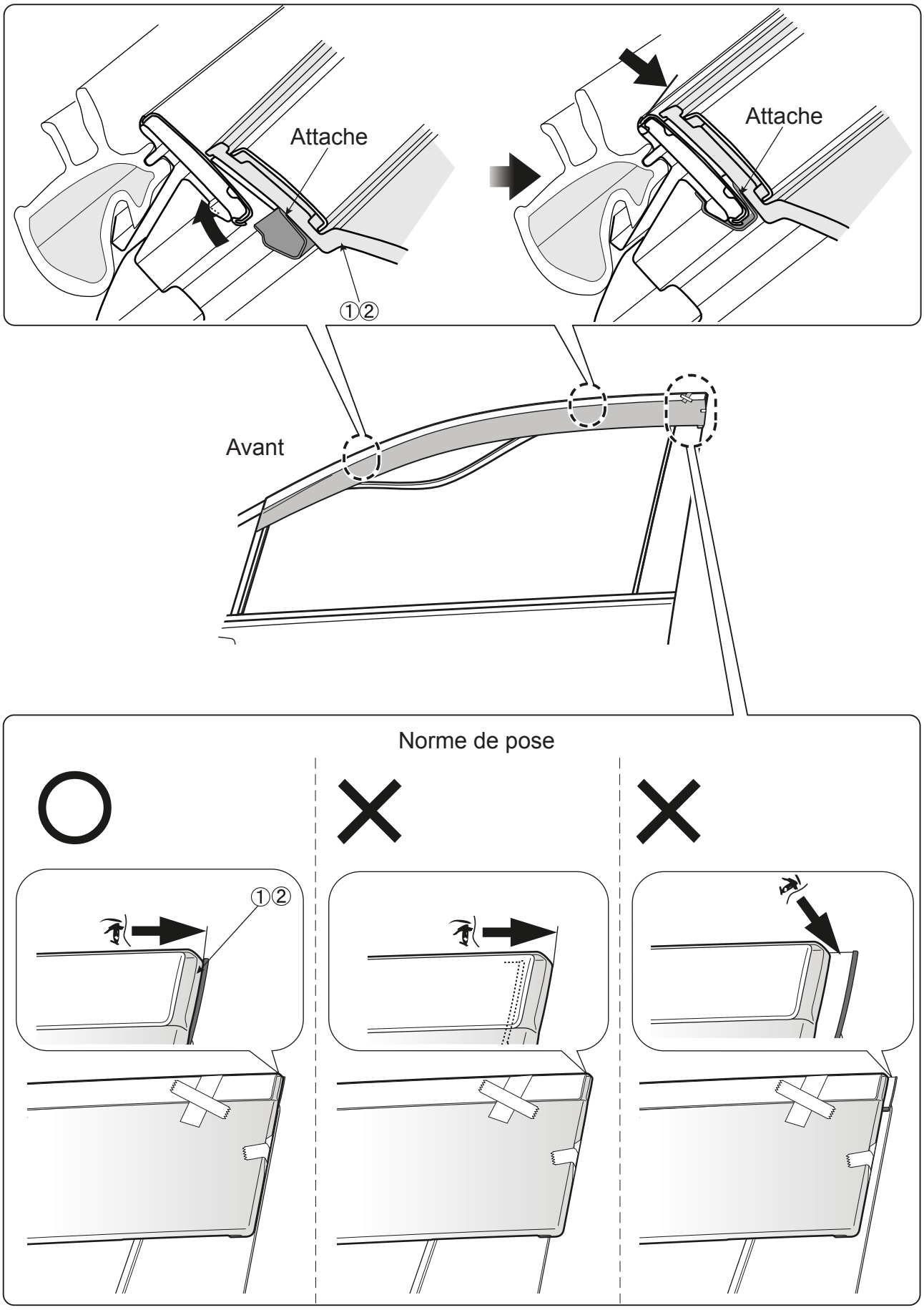

6

Assurez-vous du bon alignement du déflecteur de glace latérale avec la porte arrière.

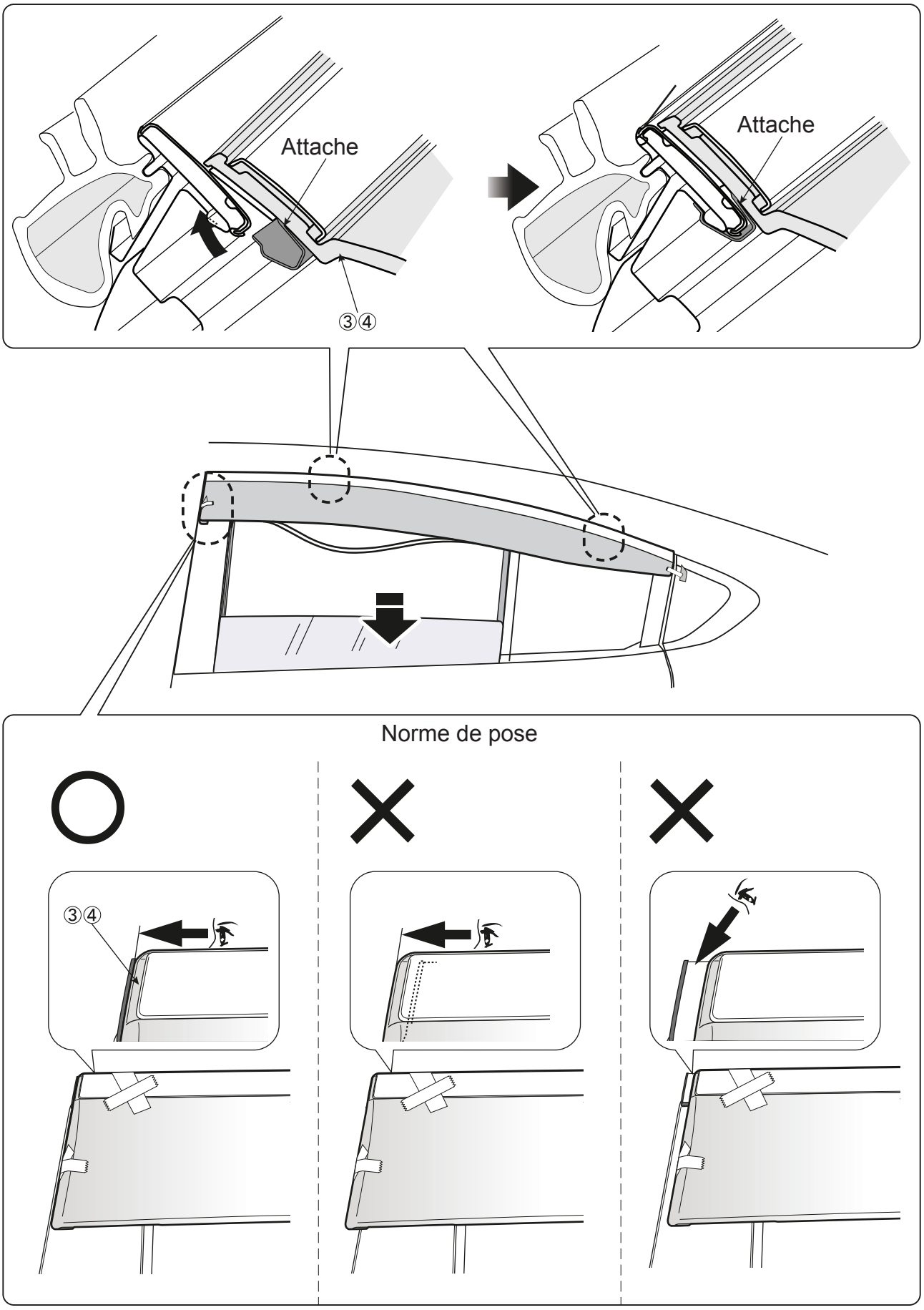

7

Tirez sur l'endos du ruban dans l'ordre indiqué.

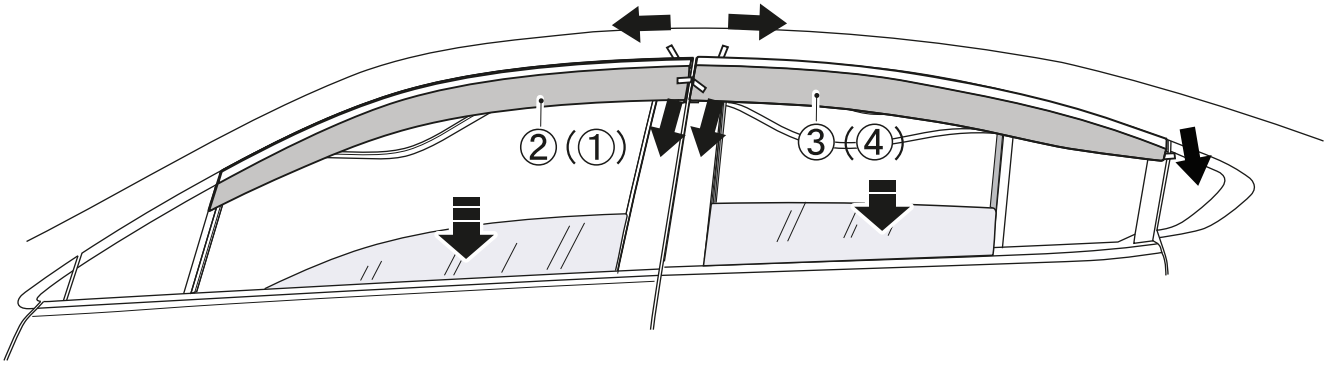

8

Remettez en place les joints d'étanchéité dans les coulisseaux.

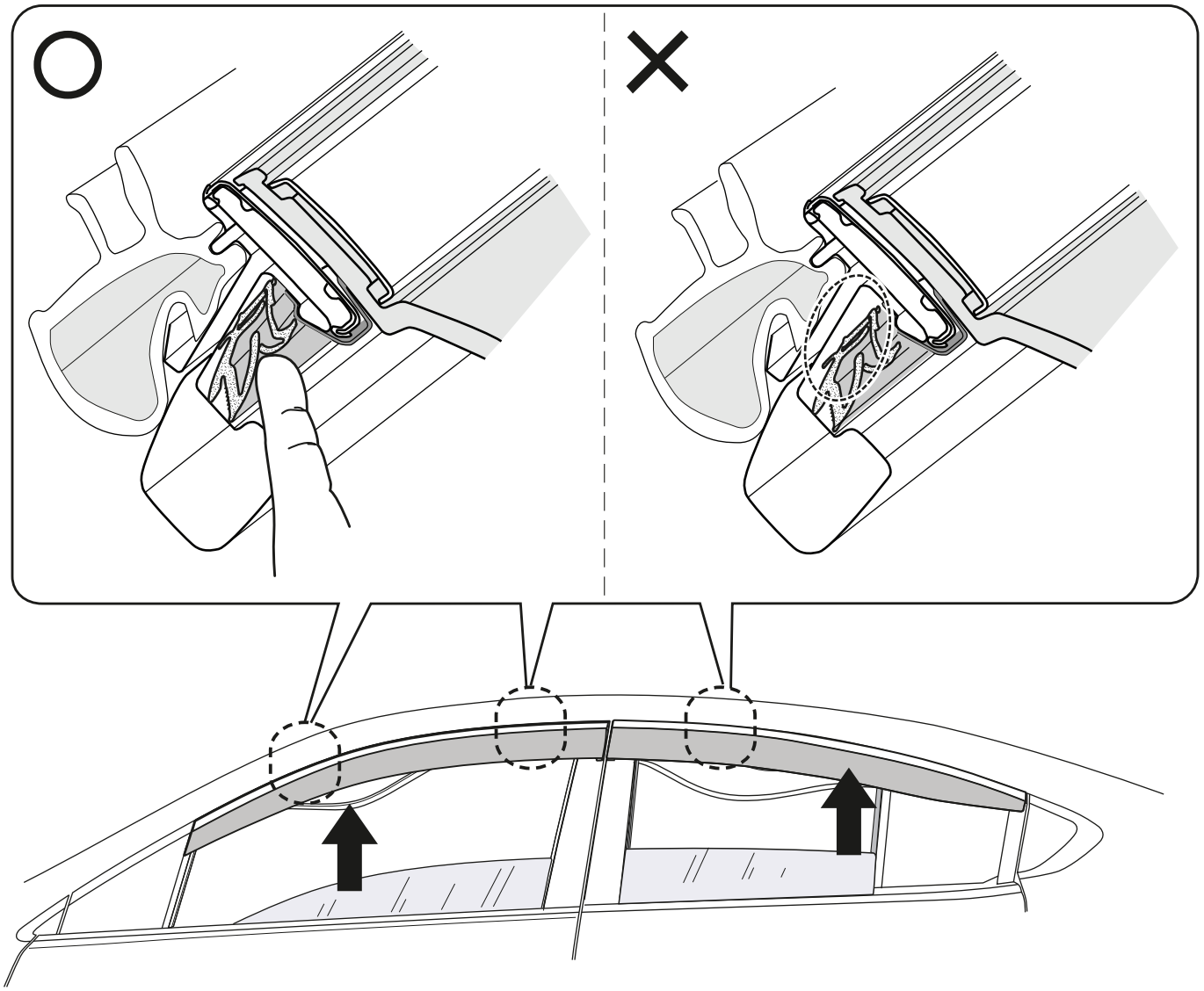

9 Appliquez une pression ferme (environ 12 lb) sur la lame du déflecteur de glace latérale directement au-dessus de la surface du ruban.
Ne tentez pas de caler le ruban en poussant sur la partie inférieure du déflecteur de glace latérale.

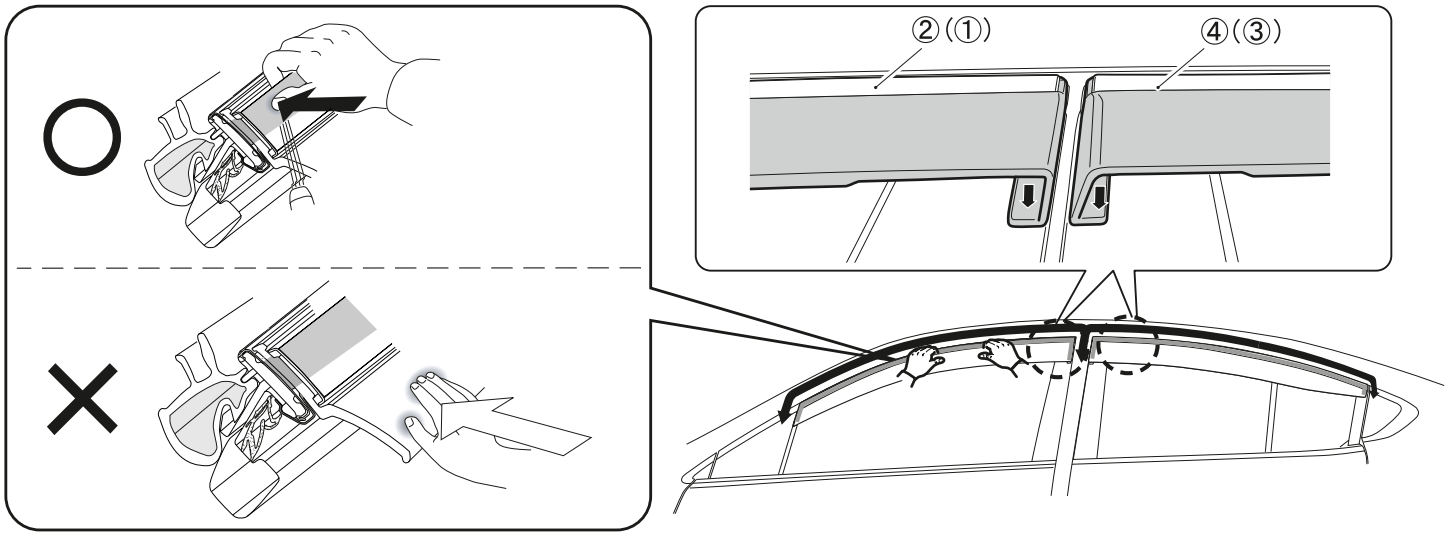

10 Vérifiez visuellement que la pose est adéquate.

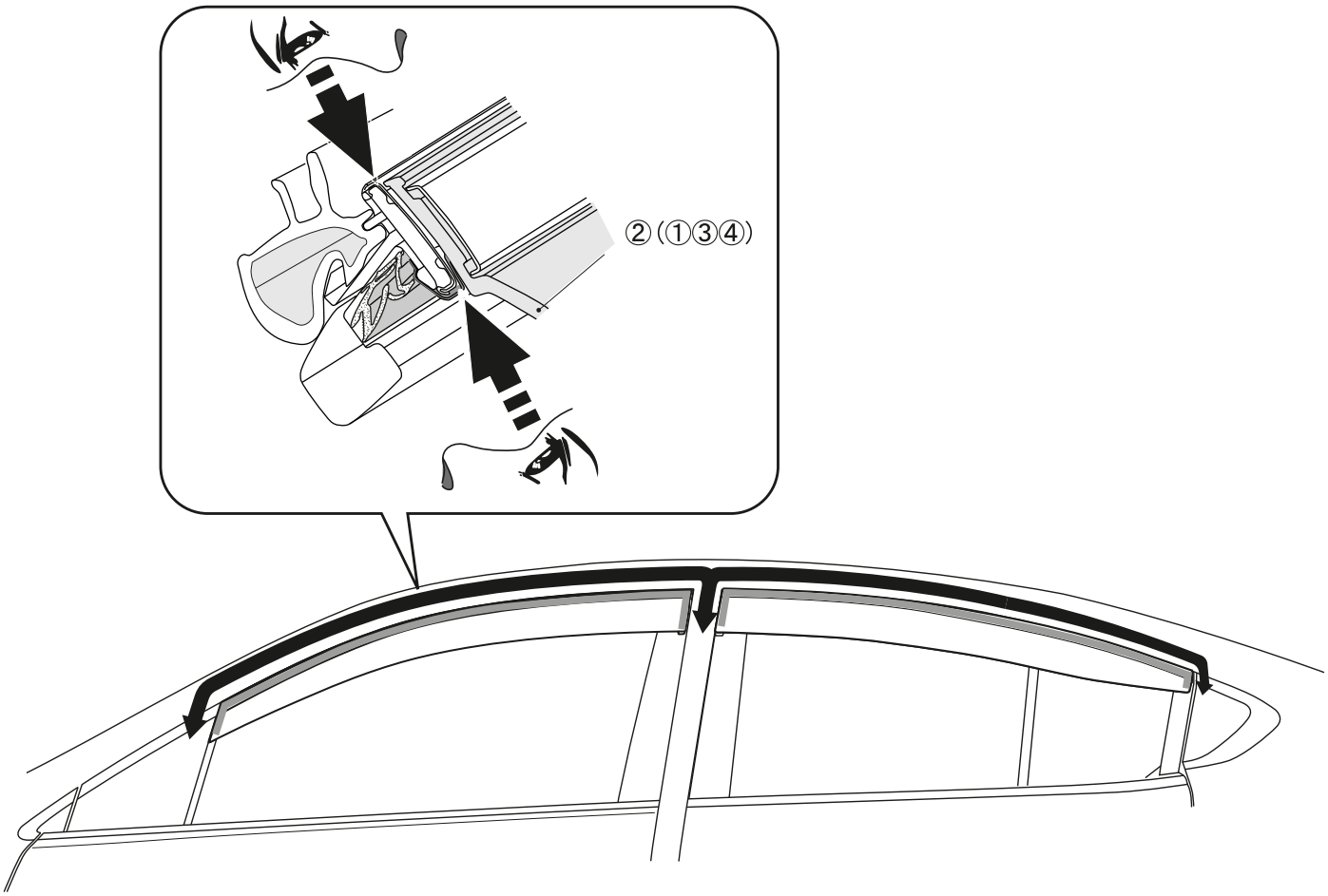

Ne pas laver le véhicule avant 24 heures après la pose.