SUBARU *INSTRUCTIONS D'INSTALLATION*	NUMÉRO DE PIÈCE : E551SAL010 DESCRIPTION : ÉCRAN INFÉRIEUR DE PARE-CHOCS AVANT POUR L'OUTBACK

CONTENU DE LA TROUSSE :

1.

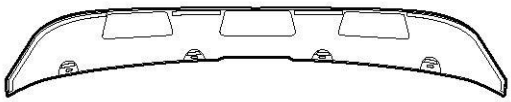

Écran inférieur de pare-chocs avant (1)

2.

Agrafe à ressort (4)

3.

Lingette imbibée d'alcool (2)

OUTILS REQUIS

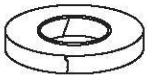

Ruban-cache

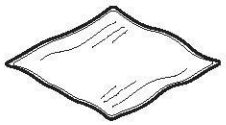

Linge d'atelier

Détergent neutre (ou agent de nettoyage)

Cette section décrit la procédure d'installation de l'écran inférieur du pare-chocs avant.

Remarque :

- Assurez-vous de lire ce manuel avant d'effectuer l'installation. Effectuez l'installation adéquatement, conformément aux directives.

MISE EN GARDE

- Veuillez vous référer aux précautions ci-après avant d'entreprendre les travaux, afin d'installer le produit de façon sécuritaire et adéquate. Veuillez également consulter le manuel d'entretien du véhicule.
- Lors de l'installation, prenez soin de ne pas rayer la carrosserie avec des outils, etc.
- Avant de commencer l'installation, coupez le moteur et assurez-vous que le frein de stationnement est serré.
- Le ruban adhésif double-face collera uniquement si pressé. De plus, le ruban adhésif colle nettement moins bien s'il est retiré et apposé de nouveau. Pour éviter d'avoir à repositionner le ruban, apposez-le après avoir déterminé sa position appropriée.
- Une fois le ruban adhésif double face apposé, son adhésivité augmentera graduellement.
- Évitez de laver le véhicule au cours des 24 heures suivant l'installation du produit.
- Si le véhicule doit être lavé ou ciré le même jour que l'installation, attendez au moins une heure avant de commencer et utilisez du ruban ou d'autres matériaux pour recouvrir les endroits où du ruban adhésif double-face a été apposé afin d'éviter tout contact avec l'eau.
- Faites également très attention de ne pas exercer une force excessive sur les pièces installées.
- Lors du soufflage après l'installation du produit, maintenez l'ouverture du ventilateur à au moins 300 mm des pièces. Placer le ventilateur trop près pourrait faire en sorte que les pièces se détachent.

- Lors de l'installation, prenez garde à ne pas endommager ou déformer les pièces de la carrosserie. Reportez-vous au manuel d'entretien de votre véhicule pour connaître les procédures d'installation des pièces de carrosserie.

Préparation

Pour une installation sécuritaire et adéquate, garez le véhicule à un emplacement plat et serrez le frein de stationnement.

Utilisez du détergent neutre (ou un agent de nettoyage) et un linge d'atelier pour nettoyer toute saleté sur les surfaces d'installation de l'écran du pare-chocs avant et laissez les surfaces sécher complètement.

Utilisez un linge d'atelier pour faire disparaître toute trace de sable ou de boue sur le pare-chocs également.

SIGNIFICATION DES SYMBOLES

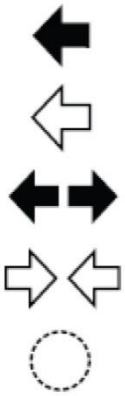

: Retirer

: Installer

: Déconnecter

: Connecter

: Emplacement de l'attache ou de la vis

T : Couple de serrage

: Desserrer

: Jeter

: Réutiliser

Préparation de la surface

1 Assurez-vous que les surfaces de montage (montrées ci-dessous) sont propres, sans tache, graisse ou résidu. Utilisez la lingette imbibée d'alcool isopropylique fournie (3). Inspectez le véhicule pour déceler toute trace de dommage avant de poser l'écran inférieur de pare-chocs avant. Avant de commencer, veillez à ce que le véhicule et l'écran inférieur soient à la température ambiante. Si la température est inférieure à 16 °C (60 °F) ou supérieure à 43 °C (110 °F), laissez le véhicule reposer à l'intérieur jusqu'à ce que le pare-chocs et l'écran inférieur soient tous deux à température ambiante.

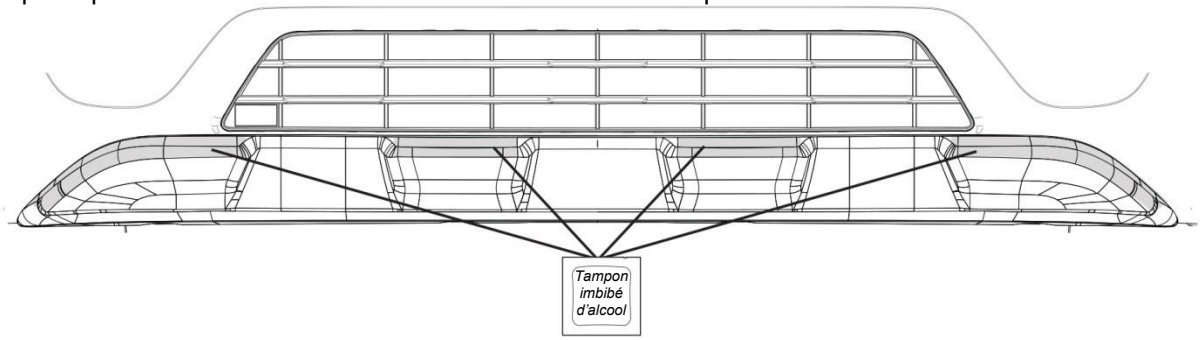

Installation de la moulure avant

2

Notez l’emplacement des chemises de ruban adhésif avec languettes (6) sur l’écran inférieur de pare-chocs avant.

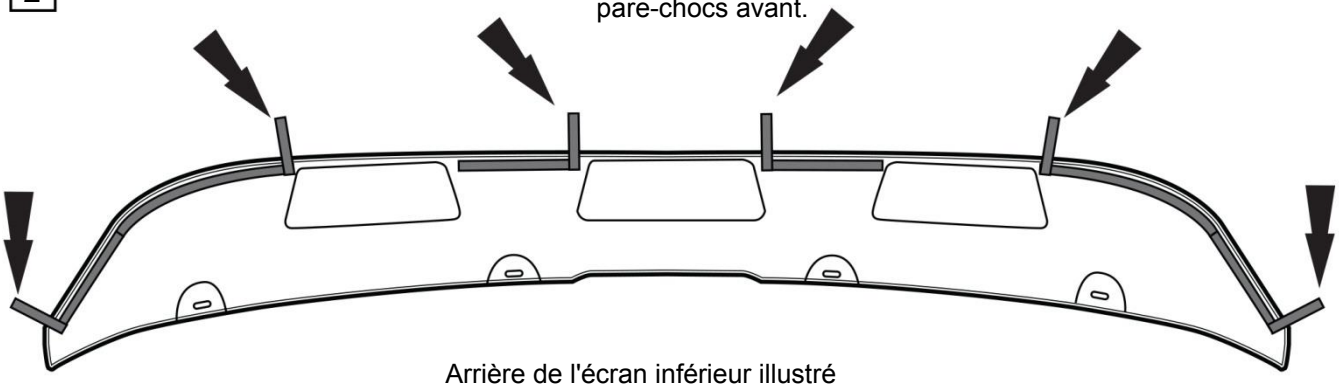

Arrière de l'écran inférieur illustré

3

Pliez les languettes de la bande de tirage par-dessus le rebord et utilisez du ruban-cache pour maintenir les languettes sur la surface externe avant de l'écran inférieur de manière à ce que la bande ne retombe pas sous la pièce au cours de l'installation.

Avant de l'écran inférieur illustré

4 Pour installer l'écran inférieur de pare-chocs avant (1), alignez son rebord supérieur avec la ligne de relief du pare-chocs.

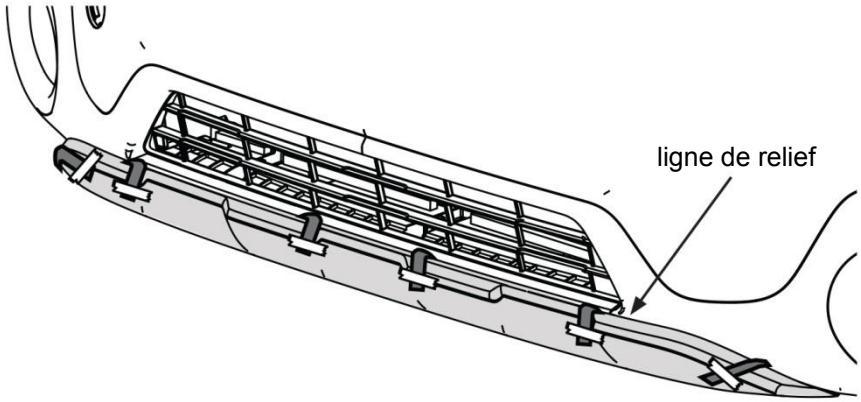

5 Vérifiez la position. Pour ce faire, retenez la pièce en place à l'emplacement où il n'y a aucun écart entre le bord de la pièce et le pare-chocs.

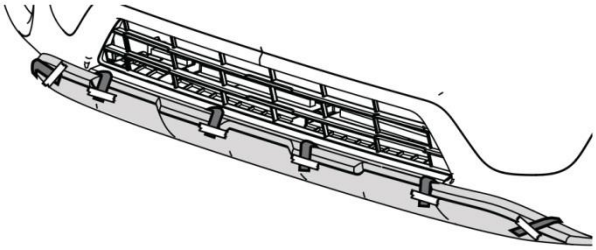

6 Collez du ruban-cache sur les endroits indiqués (3).

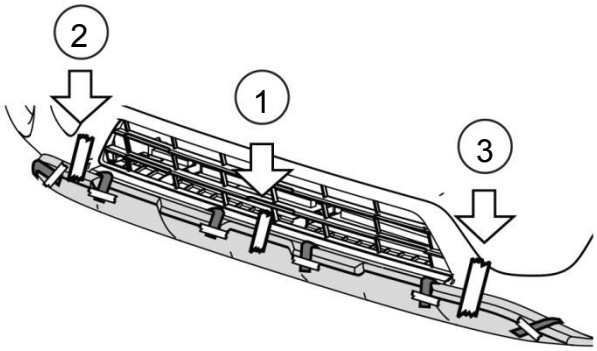

7 Pendant que vous poussez la pièce vers le bas et l’arrière, tirez sur chacune de ses languettes dans le sens illustré ci-dessous pour en exposer l'adhésif.
Tirez d'abord sur les deux emplacements du centre.

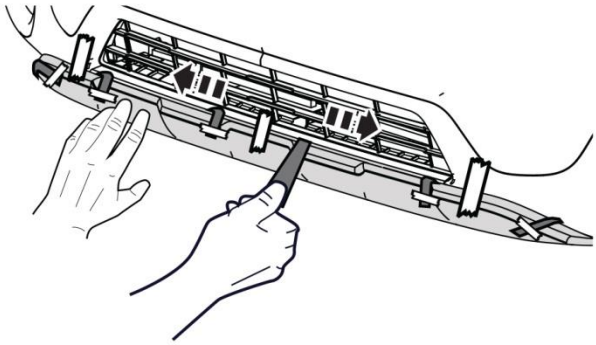

8 Retirez le ruban-cache collé au cours de l’étape 6 ci-dessus.

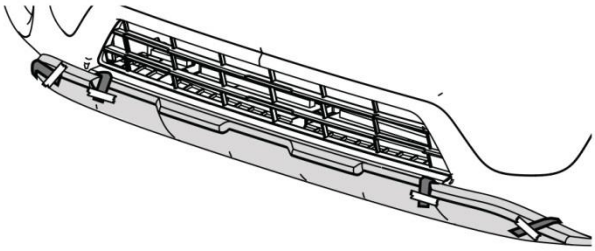

9 Tout en maintenant la pièce en position, répétez l’étape 7 pour enlever les bandes de tirage restantes.

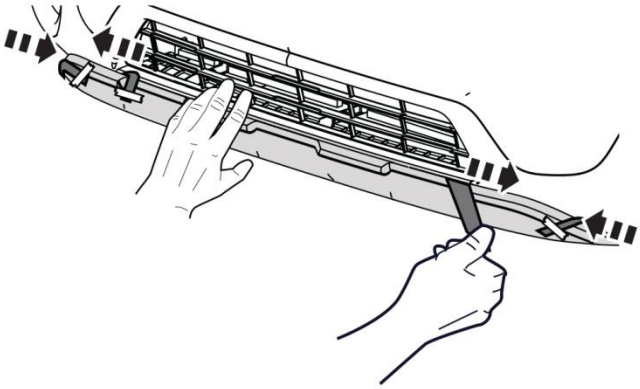

10 Pressez la pièce en position en exerçant une pression de 30 psi pendant au moins dix secondes. Appuyez à tous les emplacements restants où se trouve du ruban adhésif pour veiller à ce qu’il soit collé. Prévoyez 24 heures pour obtenir une adhérence maximum.

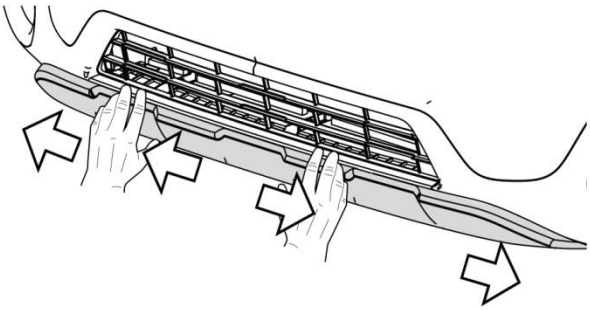

11 Posez les quatre agrafes à ressort (2) dans les trous percés sous la pièce, jusque dans le véhicule.

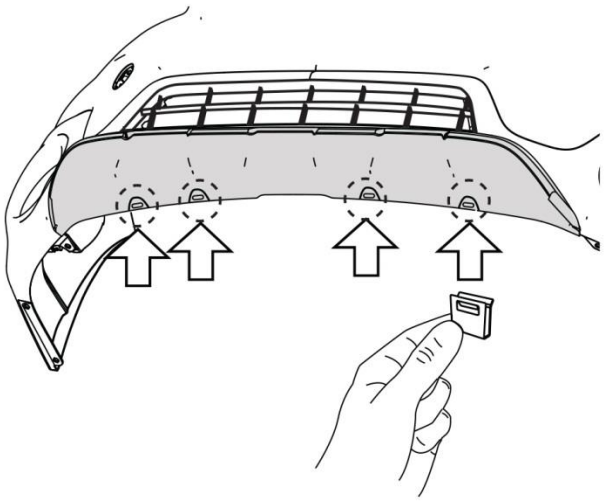

12 Section transversale d'une agrafe à ressort en place.

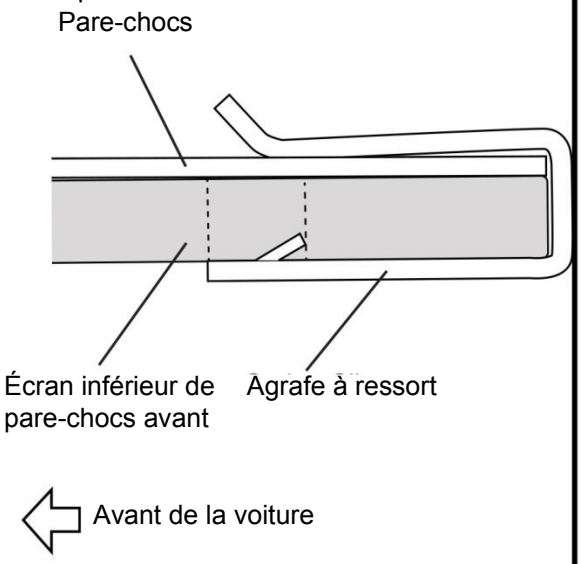
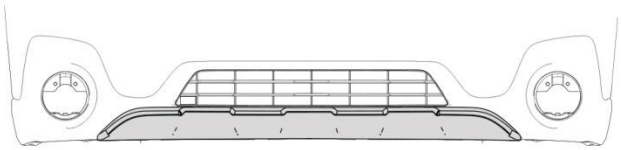
13 L'installation est terminée.